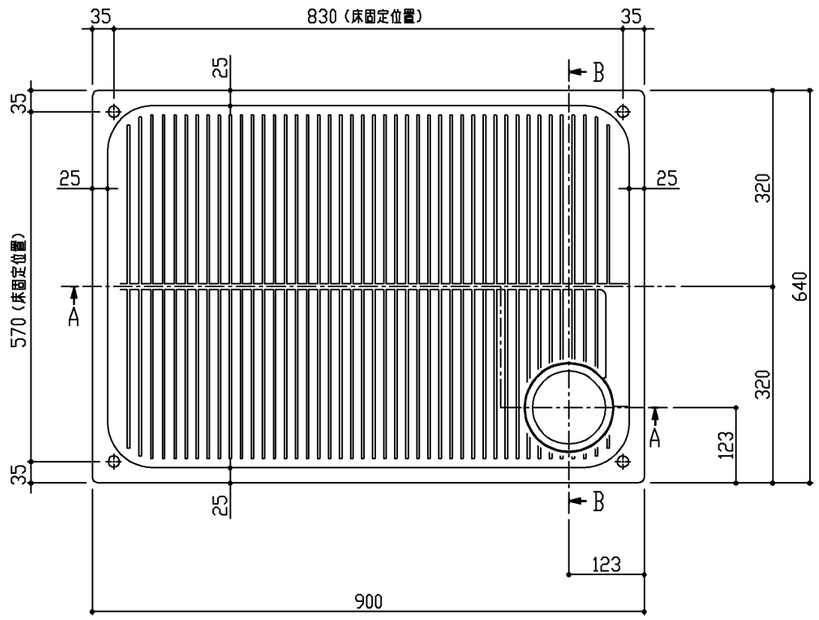

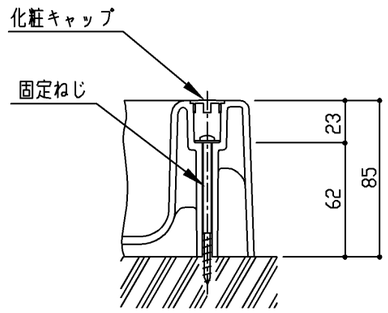

固定部詳細(尺度フリー)

商　品　リ　ス　ト		
品　　番	品　　名	個数
PWP900RB2W	PP製 洗濯機パン	1

補修部品品番一覧

品　番	品　名	個数	備　考
PWH43022W4W	化粧キャップ	1	4個入
PWH55023W4	固定ねじ	1	4本入

製品情報

- ※ 洗濯機パン本体の耐荷重（約200kg）
- ※ 製品は指定の排水トラップとセットでBL認定品
- ※ 固定ねじ（4本）、化粧キャップ（4個）同梱
- ※ 排水トラップと組み合わせてご使用ください

工事情報

- ※ 洗濯機設置有効寸法は参考値の為、洗濯機との組合せは使用する洗濯機のカタログ、又は取扱説明書に記載されている設置条件を確認してください

洗濯機設置有効寸法組合せ

a × b	665×546
c × d	806×385

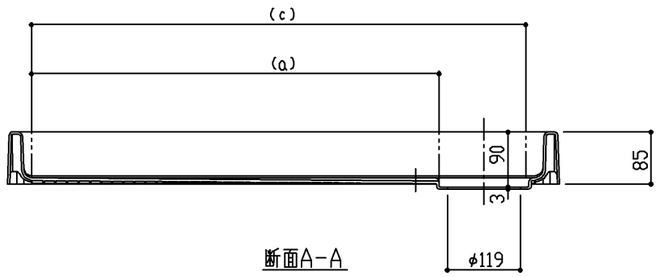

断面A-A

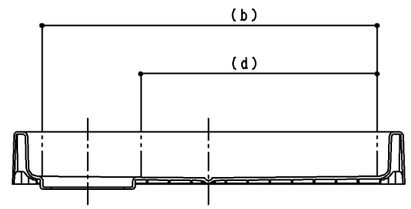

断面B-B

TOTO	名　称 洗濯機パン	製 図 齊藤		単 位 mm	現場名（備考欄） BL認定品 （指定の排水トラップとセットの場合）	品 番 PWP900RB2W	図 番
		検 図 東條	日 付 17.02.22	尺 度 1:10			

A3