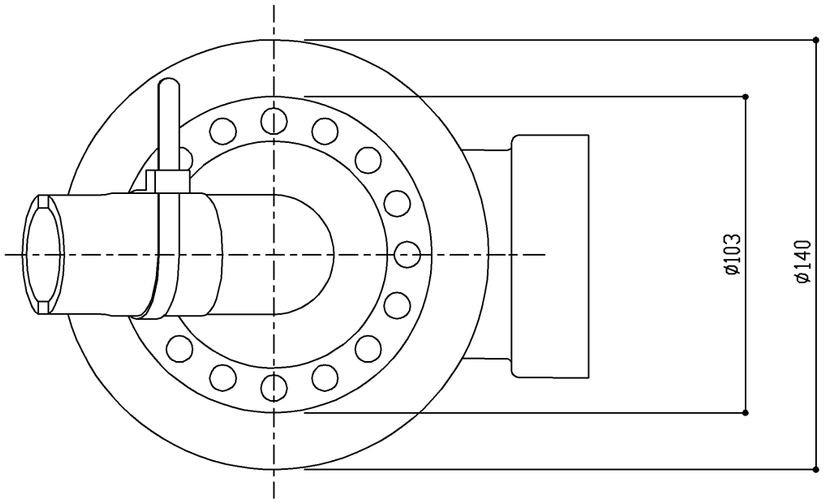

製品情報

※　製品は指定の洗濯機パンとセットでBL認定品

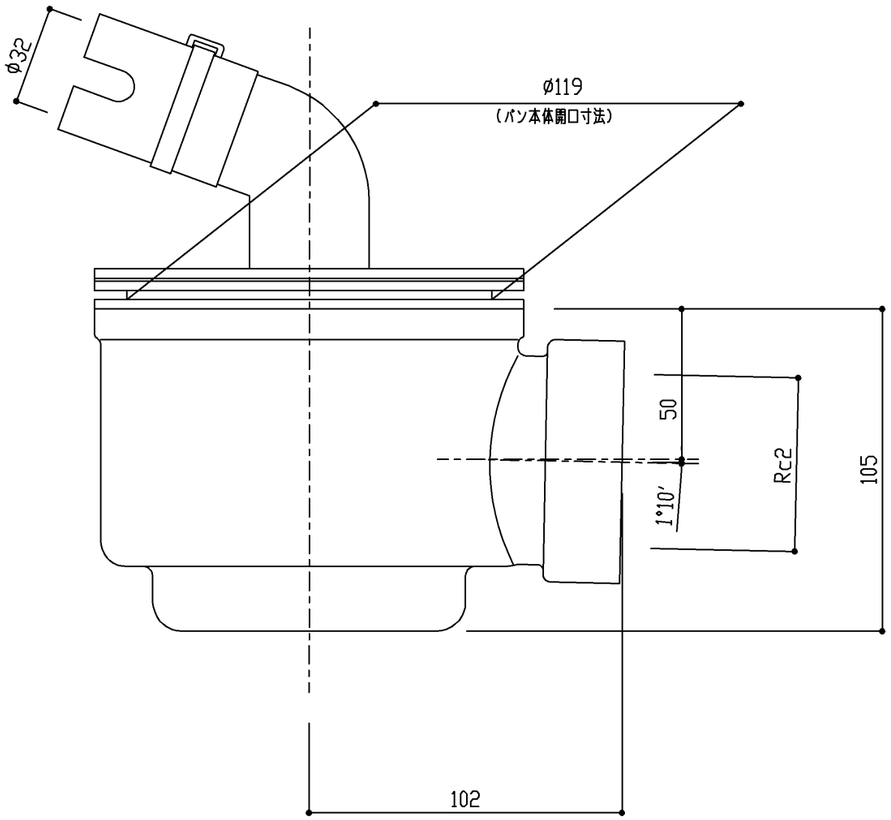

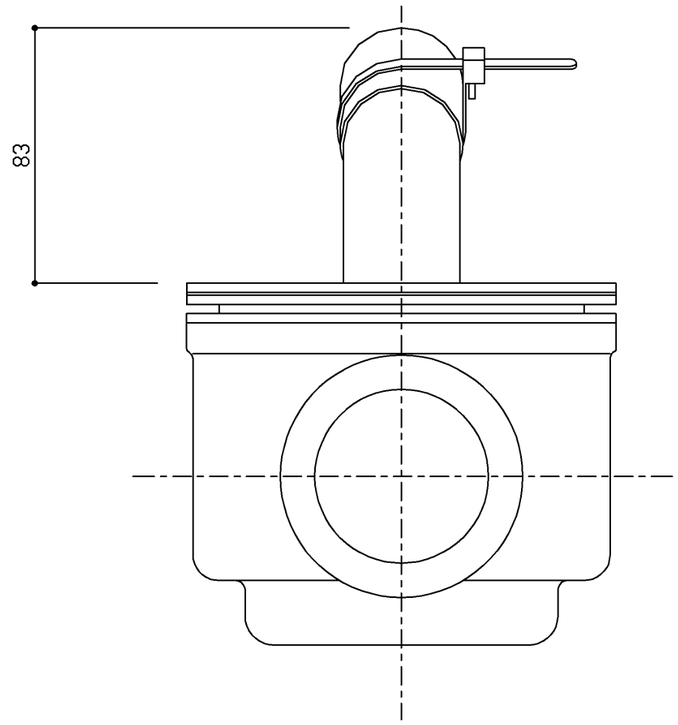

TOTO	名　称 洗濯機パン用 鋳鉄製横引き排水トラップ	製図 齋藤 検図 福富	日付 17.10.18	単位 mm 尺度 1:2	現場名（備考欄） BL認定品 （指定の洗濯機パンとセットの場合）	品番 PJ2003B	図番

A3

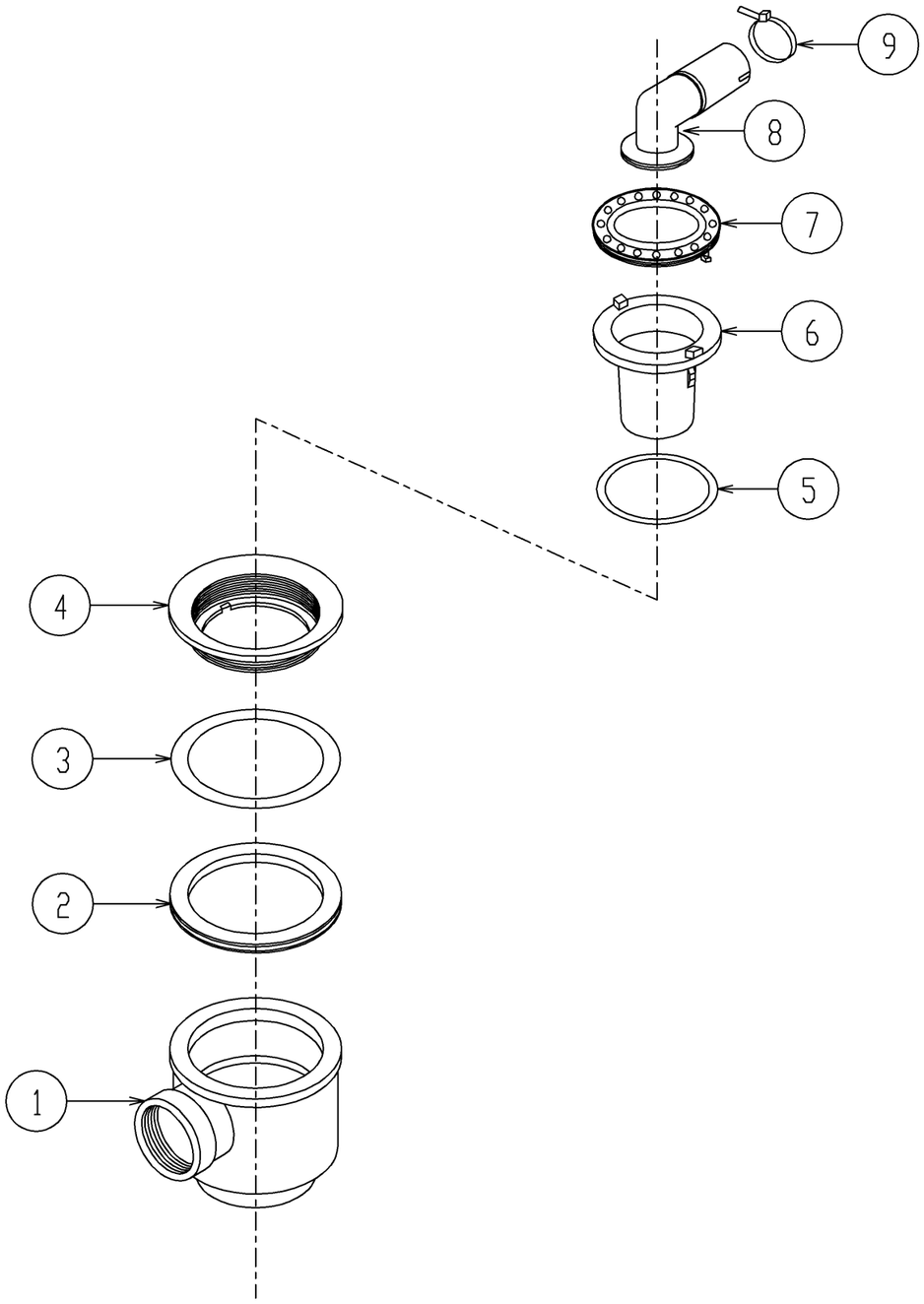

部番	名　称	品　番	数量	備　考
9	ホースバンド	PWH62006	1	
8	ホース差込口	PWH50027	1	
7	目皿	PWH60023	1	
6	排水筒	PWH60021	1	
5	平パッキン	PWH50031	1	
4	締付フランジ	PWH60022	1	
3	スリップワッシャー	PWH50030	1	
2	U字パッキン	PWH50029	1	
1	トラップ本体	PWH60020	1	防錆塗装

TOTO	名　称	製図		単位	現場名（備考欄）	品番	図番
	鋳鉄製横引き排水トラップ （パーツリスト）	樽角		mm	BL認定品 （指定の洗濯機パンとセットの場合）	PJ2003B	
		検図 菊池	日付 15.09.04	尺度 フリー			

A3