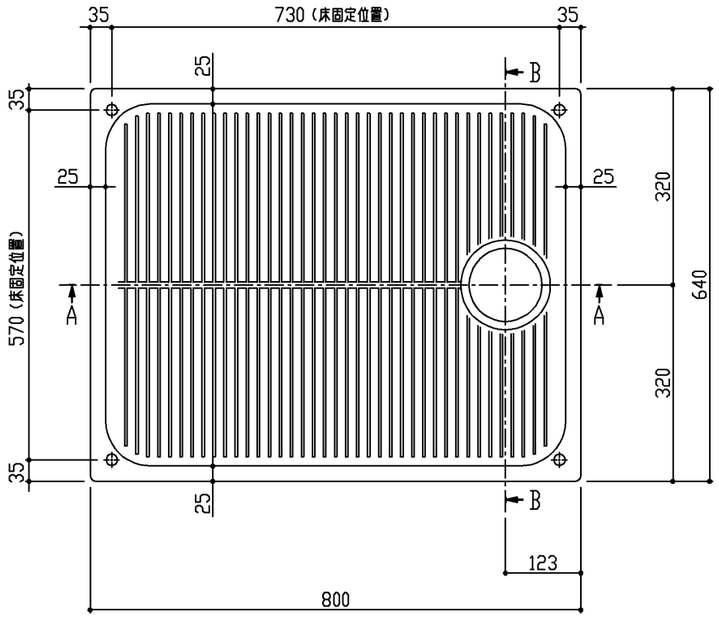

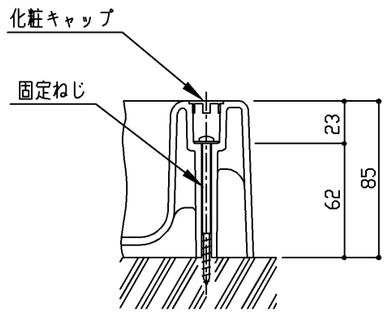

固定部詳細〈尺度フリー〉

商　品　リ　ス　ト		
品　　番	品　　名	個数
PWP800N2W	PP製 洗濯機パン	1

補修部品品番一覧

品　番	品　名	個数	備　考
PWH43022W4W	化粧キャップ	1	4個入
PWH55023W4	固定ねじ	1	4本入

製品情報

- ※ 洗濯機パン本体の耐荷重（約200kg）
- ※ 製品は一般品（BL認定外）
- ※ 固定ねじ（4本）、化粧キャップ（4個）同梱
- ※ 排水トラップと組み合わせてご使用ください

工事情報

- ※ 洗濯機設置有効寸法は参考値の為、洗濯機との組合せは使用する洗濯機のカタログ、又は取扱説明書に記載されている設置条件を確認してください
- ※ 洗濯機脚の高さは樹脂トラップの基準で表示しております
  鋳鉄トラップをご使用の際はH＝80ミリとなります

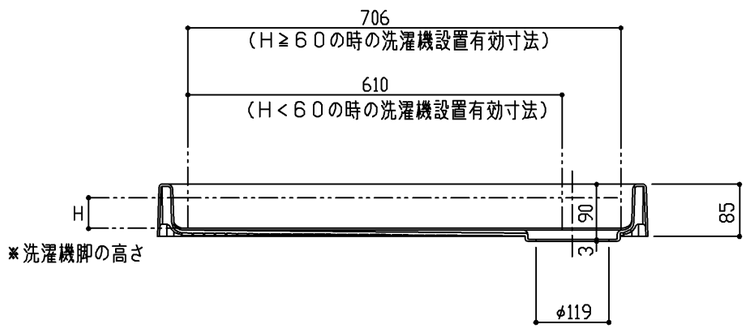

断面A－A

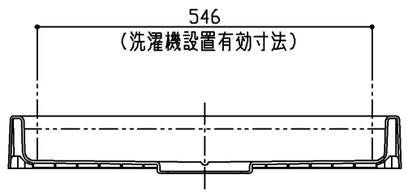

断面B－B

TOTO	名　称	製 図		単 位	現場名（備考欄）	品 番	図 番
	洗濯機パン	齋藤		mm		PWP800N2W	
		検 図 福富	日 付 17.02.22	尺 度 1：10			

A3