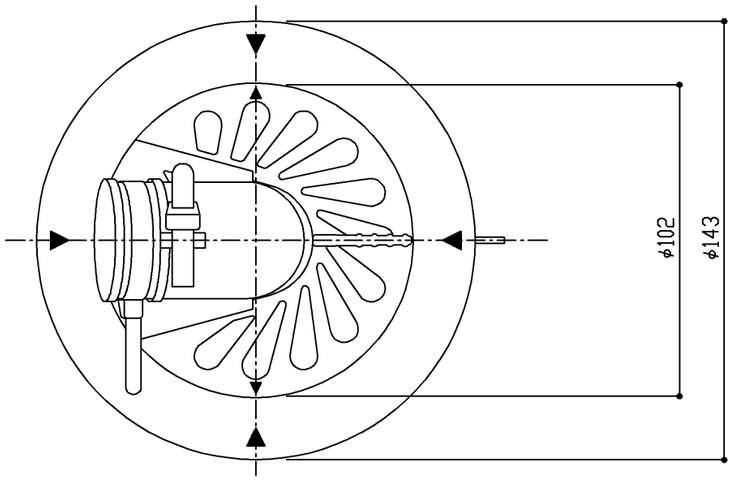

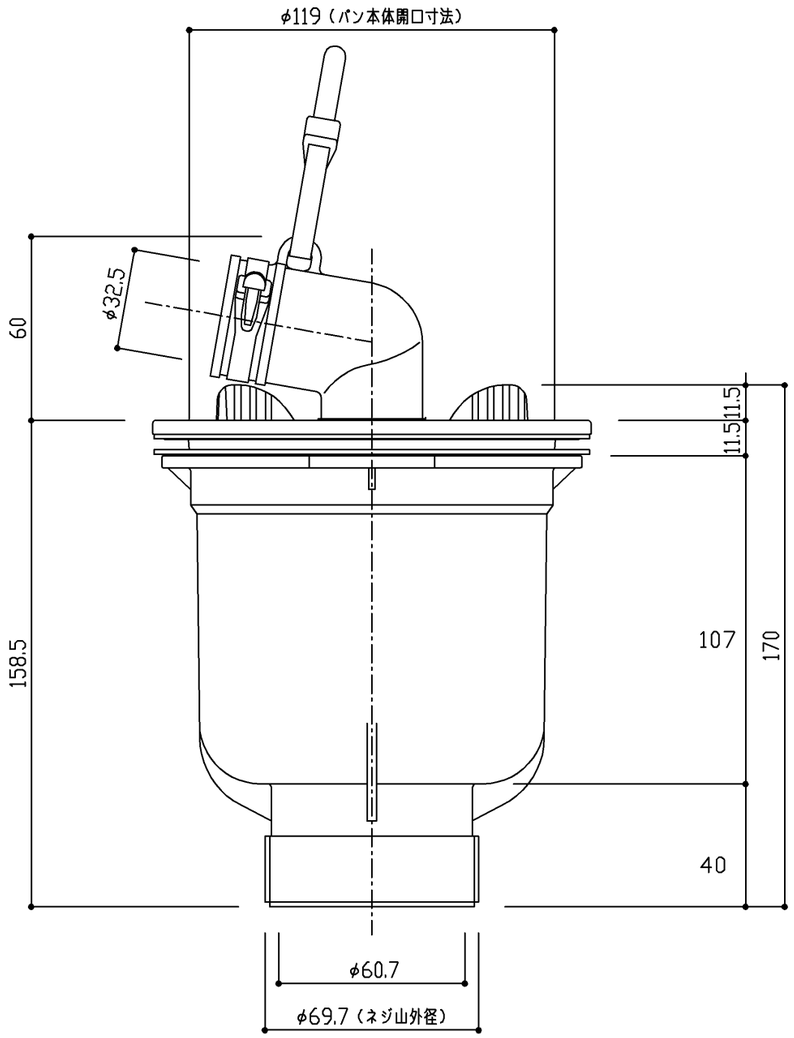

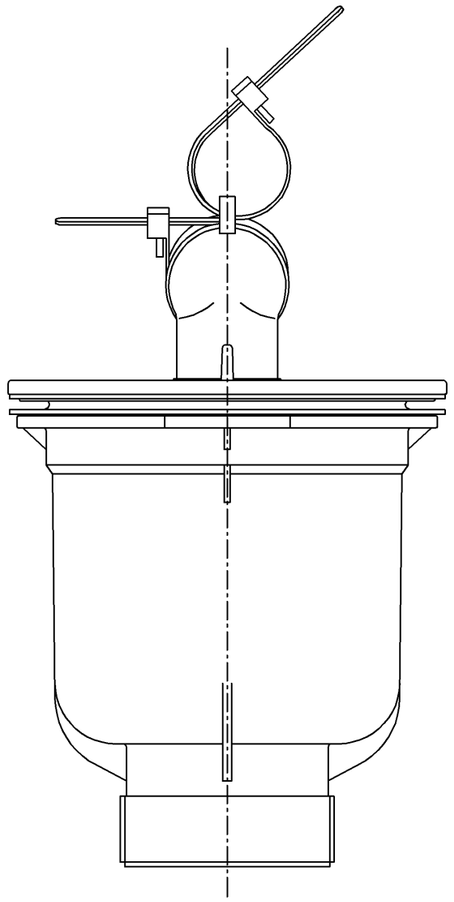

TOTO	名 称 洗濯機パン用 ＡＢＳ製（透明）縦引き排水トラップ	製 図 長川		単 位 mm	現場名（備考欄）	品 番 PJ002	図 番
		検 図 麻生	日 付 12.07.04	尺 度 1：2			

A3

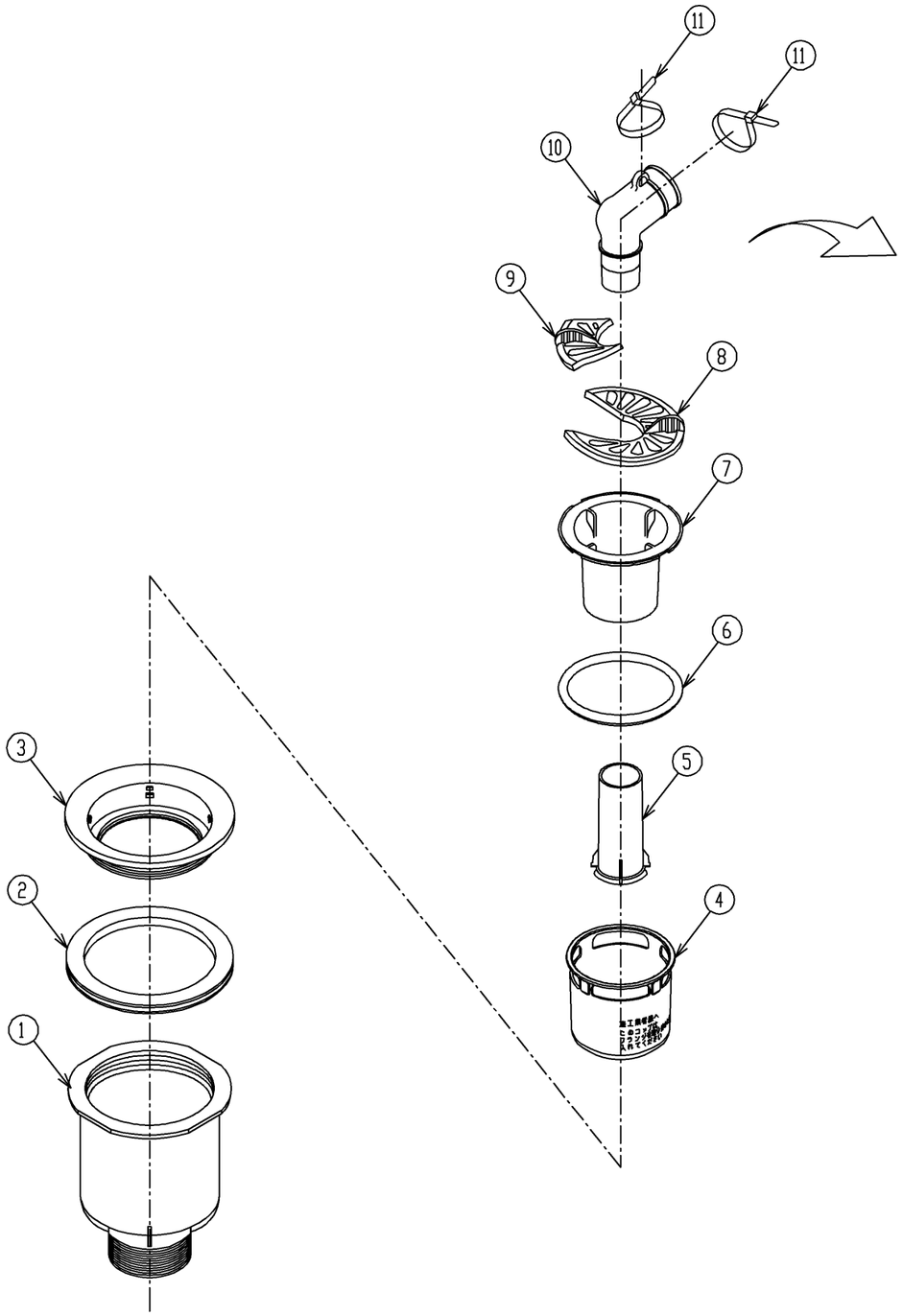

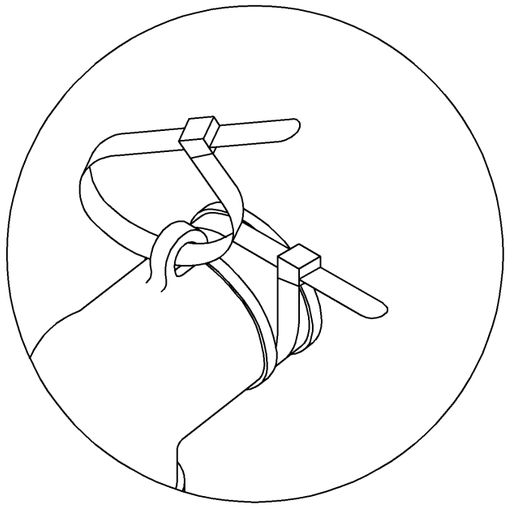

ホースバンド取付図

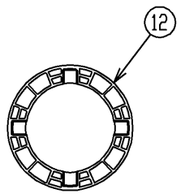

付属品

⑫	アダプタ	――――――	1	フランジ施工用 ※単品注文時は目皿外し工具(PWH60099)として注文
⑪	ホースバンド	PWH62007	2	
⑩	エルボ	PWH50094W	1	
⑨	目皿ロック	PWH60098W	1	
⑧	目皿	PWH60097W	1	
⑦	封水筒	PWH60096	1	
⑥	パッキン	PWH50093	1	封水筒用
⑤	泡止めパイプ	PWH60095	1	
④	コップ	PWH60094R	1	
③	フランジ	PWH60093RW	1	
②	Uパッキン	PWH50097	1	フランジ用
①	トラップ本体	PWH60092C1	1	
No.	名　　称	手　配　品　番	個数	備　　考

TOTO	名称 ABS製（透明）縦引き排水トラップ （パーツリスト）	製図 長川		単位 mm	現場名（備考欄）	品番 PJ002	図番
		検図 麻生	日付 12.07.04	尺度 フリー			

PJ002-PA　A3