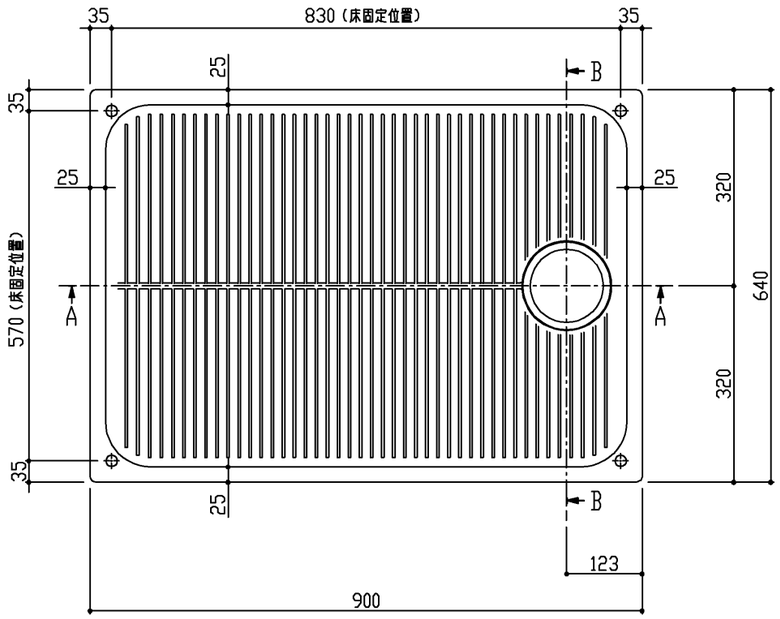

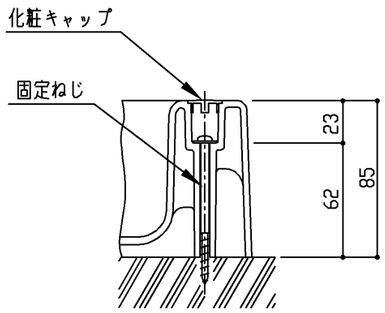

固定部詳細(尺度フリー)

商品リスト		
品番	品名	個数
PWP900CB2W	PP製 洗濯機パン	1

補修部品品番一覧

品番	品名	個数	備考
PWH43022W4W	化粧キャップ	1	4個入
PWH55023W4	固定ねじ	1	4本入

製品情報

- ※ 洗濯機パン本体の耐荷重（約200kg）
- ※ 製品は指定の排水トラップとセットでBL認定品
- ※ 固定ねじ（4本）、化粧キャップ（4個）同梱
- ※ 排水トラップと組み合わせてご使用ください

工事情報

- ※ 洗濯機設置有効寸法は参考値の為、洗濯機との組合せは使用する洗濯機のカタログ、又は取扱説明書に記載されている設置条件を確認してください
- ※ 洗濯機脚の高さは樹脂トラップの基準で表示しております
  鋳鉄トラップをご使用の際はH=80ミリとなります

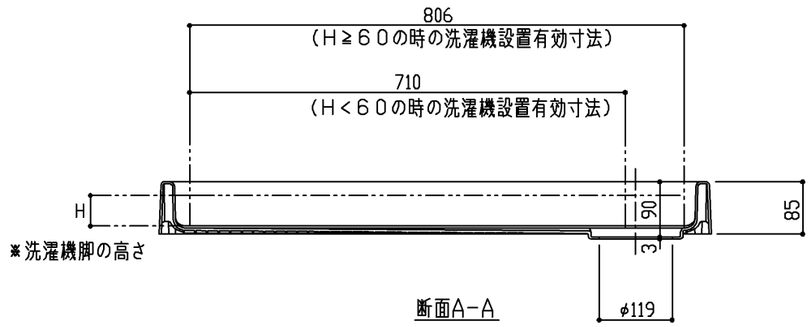

断面A-A

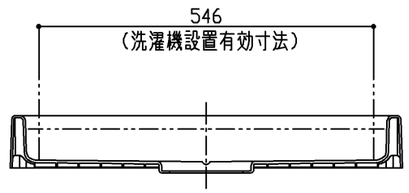

断面B-B

TOTO	名称	製図		単位	現場名（備考欄）	品番	図番
	洗濯機パン	齋藤		mm	BL認定品（指定の排水トラップとセットの場合）	PWP900CB2W	
		検図 東條	日付 17.02.22	尺度 1:10			

A3