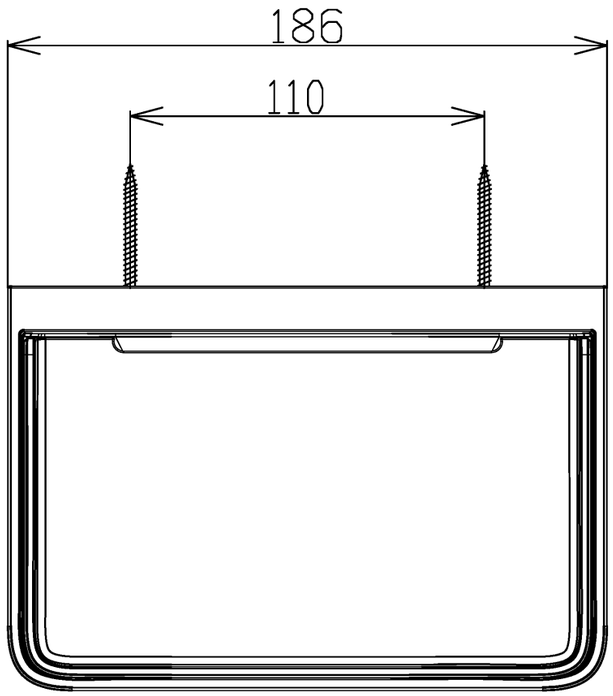

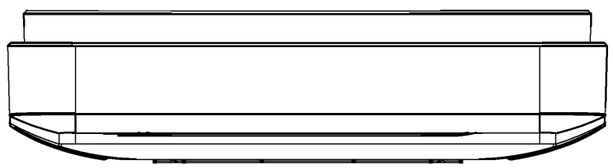

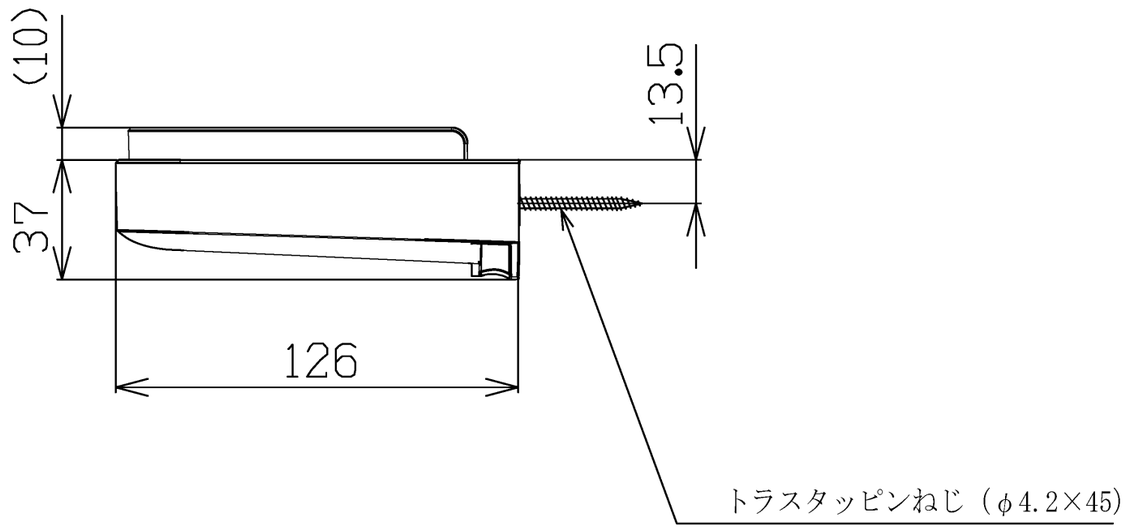

※固定用のプラグは現場手配となります

図　名	収納棚(W１８５)				尺　度　1:2
					図　番　PTT0060
年月日 21.02.01	製図	中田	検図	榎園 戸村	TOTO