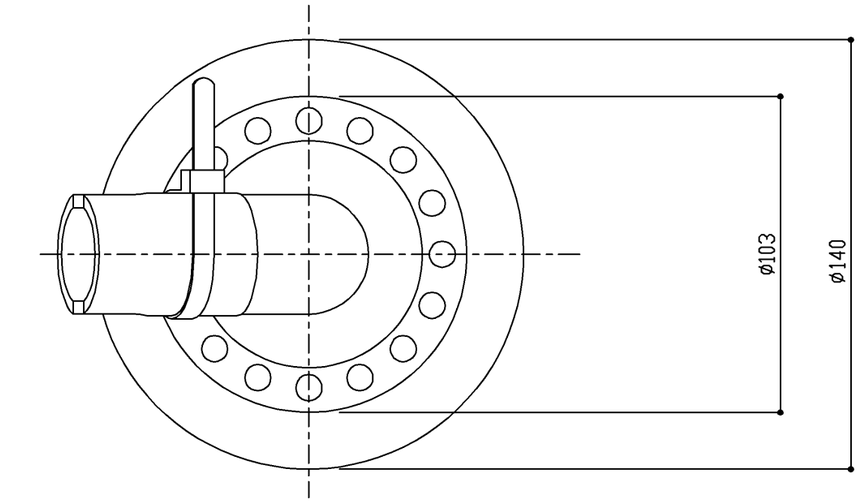

製品情報

※　製品は指定の洗濯機パンとセットでBL認定品

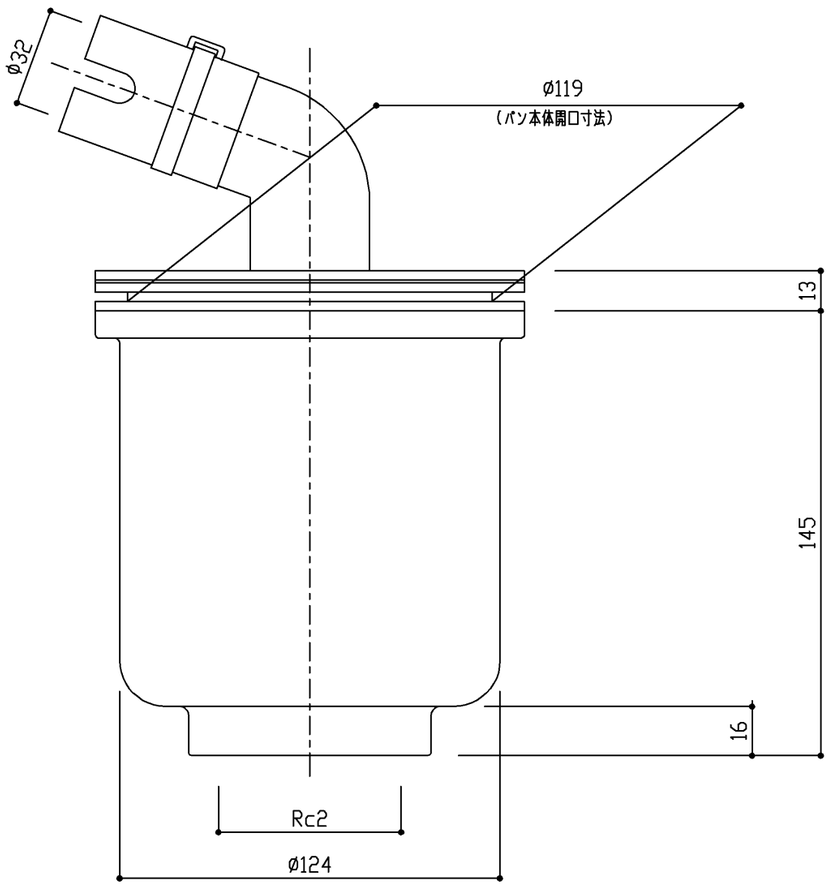

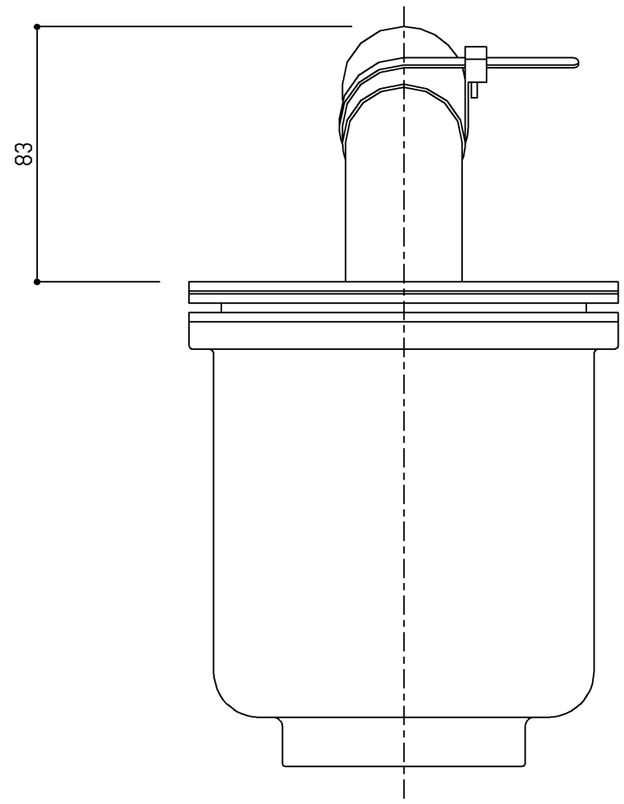

TOTO	名　称 洗濯機パン用 鋳鉄製縦引き排水トラップ	製 図 齋藤		単 位 mm	現場名（備考欄） BL認定品 （指定の洗濯機パンとセットの場合）	品 番 PJ2004B	図 番
		検 図 福富	日 付 17.10.18	尺 度 1：2			

A3

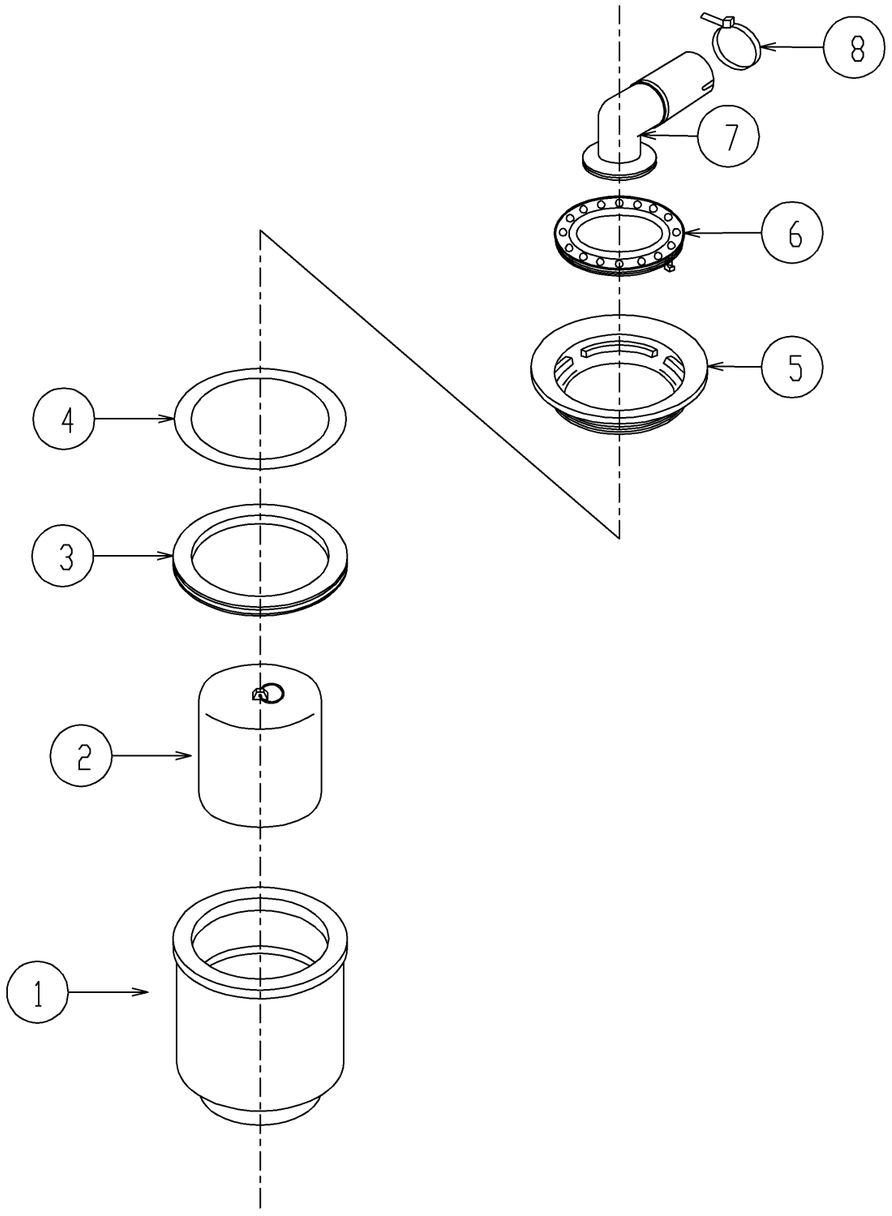

部番	名　称	品　番	数量	備　考
8	ホースバンド	PWH62006	1	
7	ホース差込口	PWH50027	1	
6	目皿	PWH60023	1	
5	締付フランジ	PWH60026	1	
4	スリップワッシャー	PWH50030	1	
3	U字パッキン	PWH50029	1	
2	ワン	PWH60025	1	防錆塗装
1	トラップ本体	PWH60024	1	防錆塗装

TOTO	名　称	製図	単位	現場名（備考欄）	品番	図番
	鋳鉄製縦引き排水トラップ （パーツリスト）	樽角	mm	BL認定品 （指定の洗濯機パンとセットの場合）	PJ2004B	
		検図 菊池	日付 15.09.04	尺度 フリー		

A3