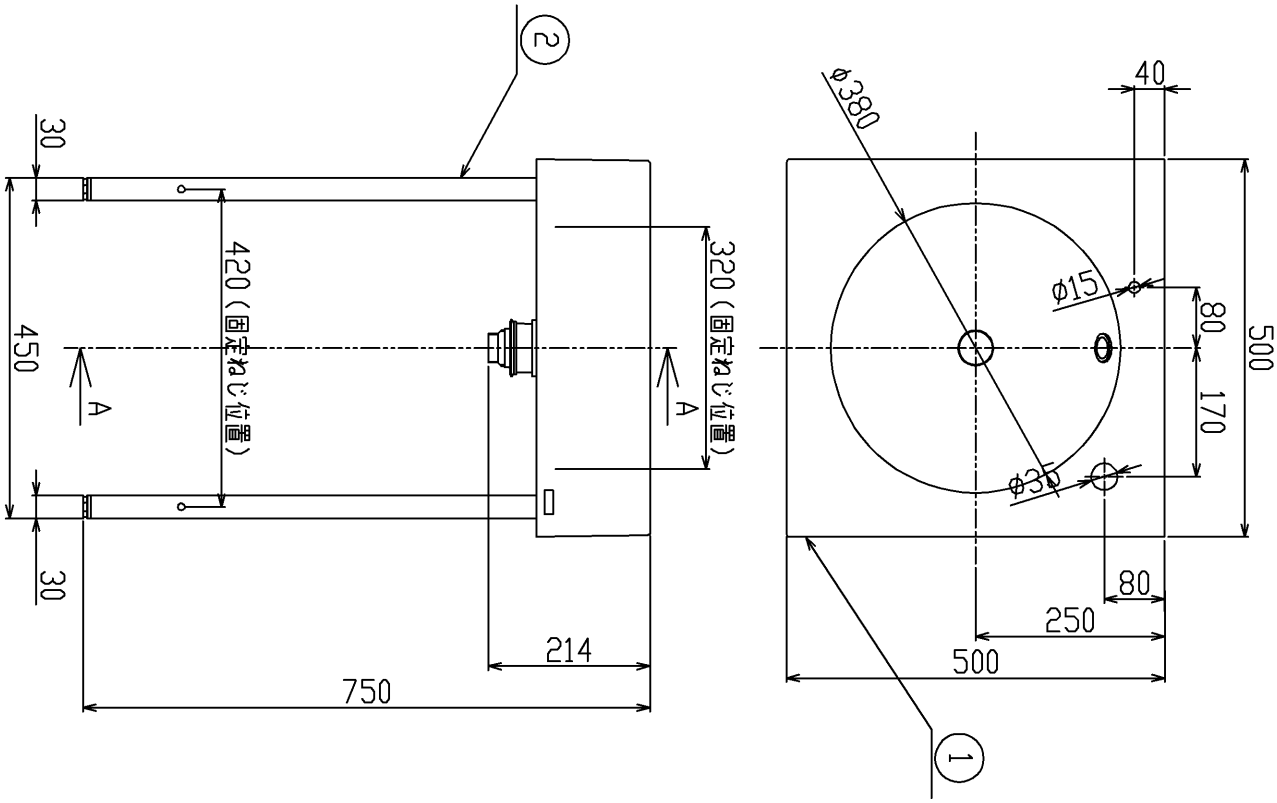

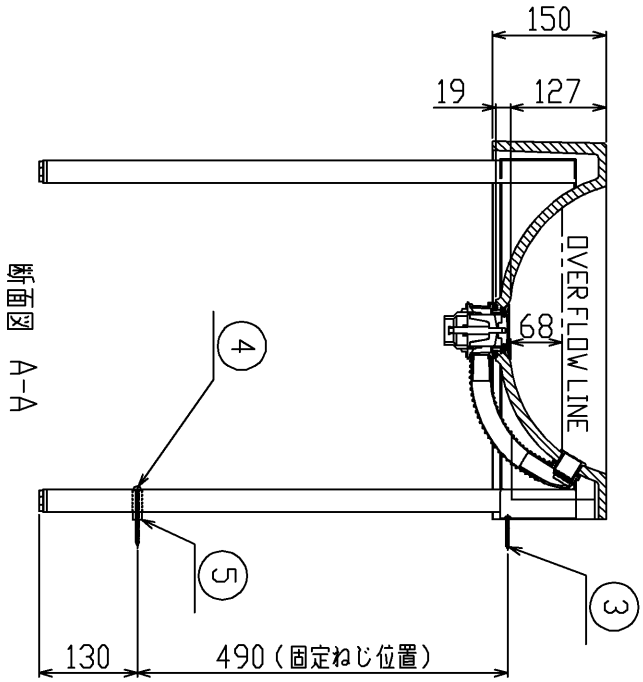

断面図 A-A

	品名	材質	数量
1	カウンター	不飽和ポリエステル樹脂	1
2	フレーム	SUS	1
3	なべタッピンねじ (4.5×40)	SUS	2
4	なべタッピンねじ (5.0×75)	SUS	2
5	スペーサー	SUS	2
6	取扱説明書		1
7	施工説明書		1

TOTO		単位 mm	名称 マーブライトカウンター スタンド洗面
製図 101 松江	検図 矢野	日付 17.11.13	尺度 1:10
備考 ステンレス製フレーム付き			品番 MLRC50AB PA14