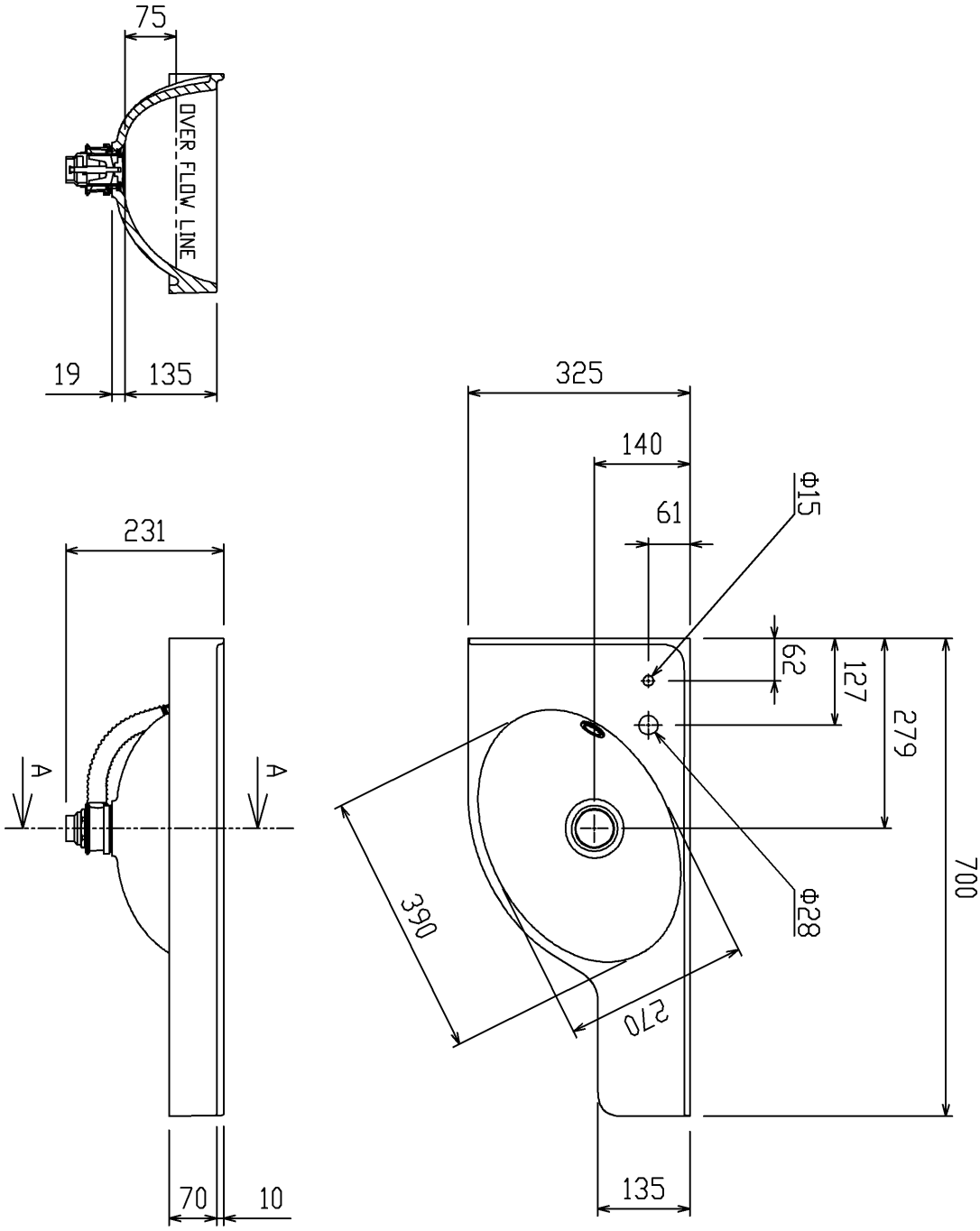

TOTO			単位 mm	名称 カウンター一体形コーナー洗面器
製図 101 矢野	検図 香坂	日付 15.07.22	尺度 1:10	品番 MLRB32ABL #NW1
備考				