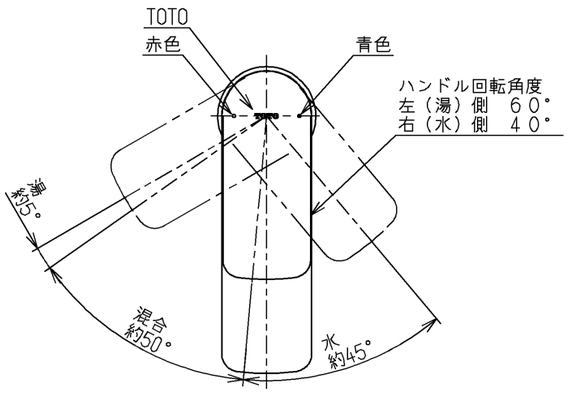

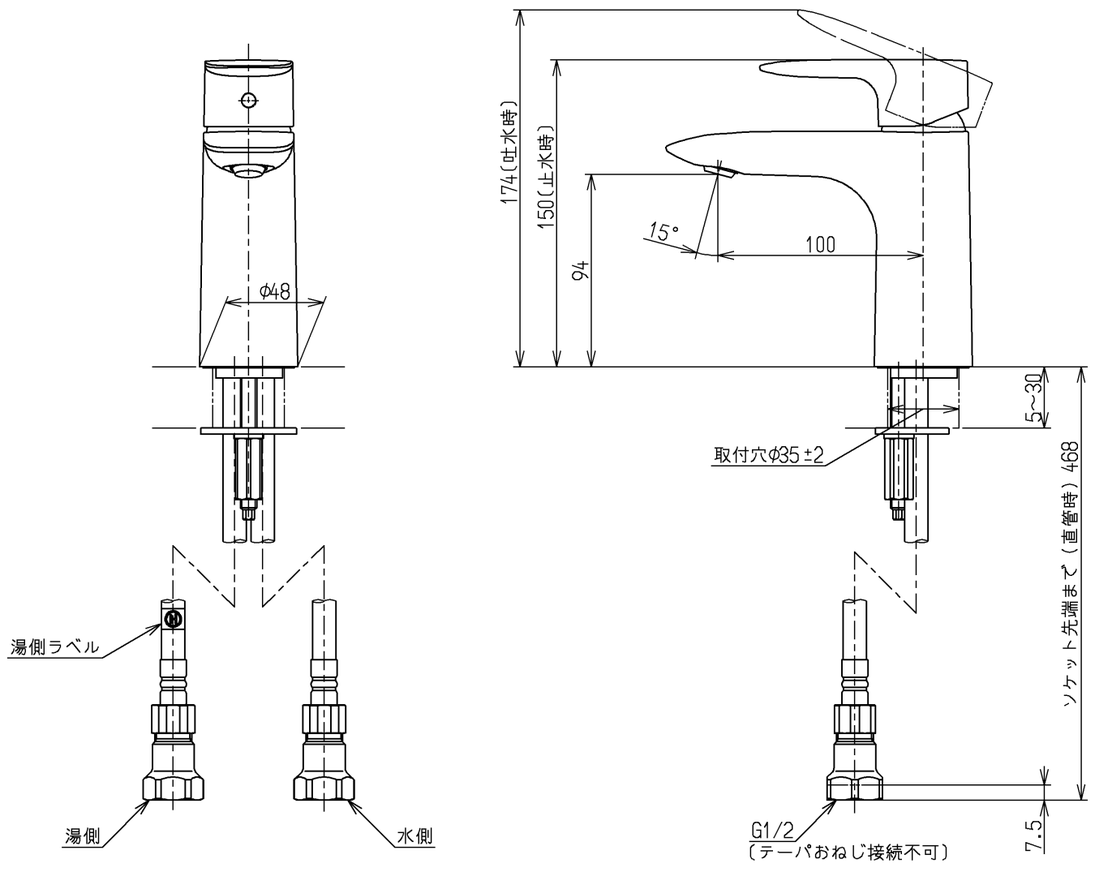

仕様		
用途		一般住宅用
給水圧力	最低必要水圧	０．０５MPa（流動時）
	最高水圧	０．７５MPa（静止時） ※快適にお使いいただくためには、０．２MPａ程度の圧力をおすすめします。
使用可能水質		水道水または飲用可能な井戸水
使用環境温度		－２０～４０℃（０℃以下は水を抜いた状態）
最高給湯温度		８５℃
特記事項		(1)湯圧が水圧より高くならないように設定してください。 (2)安全のため給湯温度は60℃以下でのご使用をおすすめします。 (3)湯水を逆に配管しないでください。

節湯 C1

水道法適合品（JIS）

TOTO			単位 mm	名称 台付シングル混合水栓
製図 坪井	検図 中村陽 竹林	日付 18.10.26	尺度 1：3	エコシングル、共用
備考				図番 TLG04303JA

A3