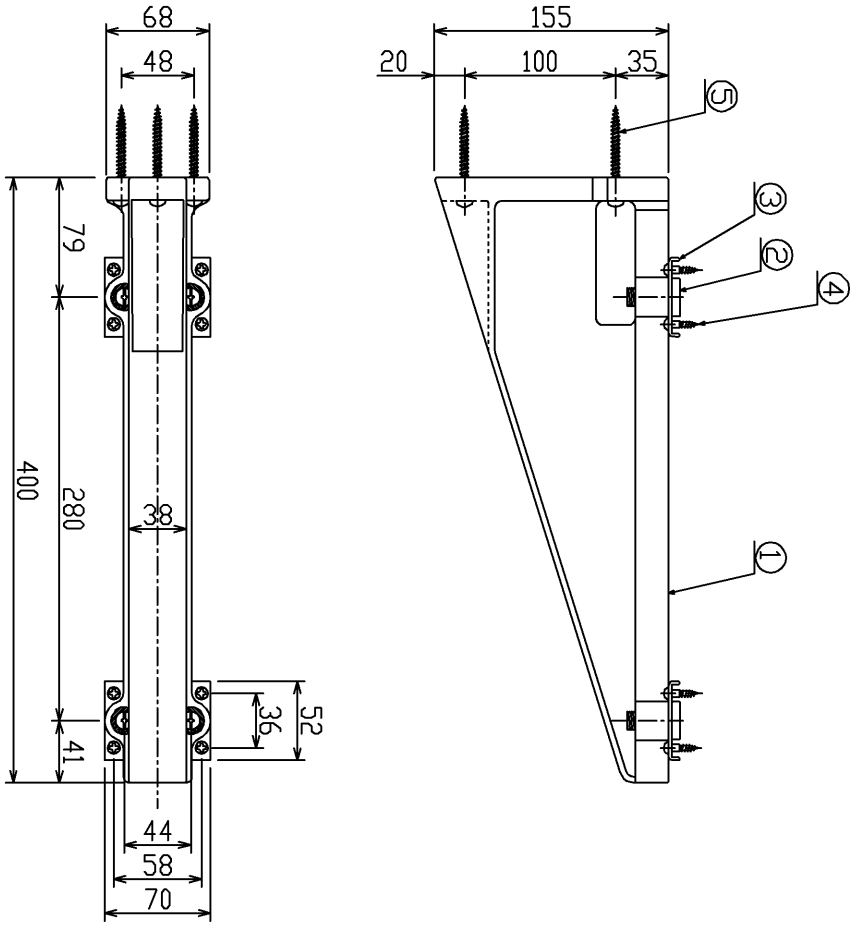

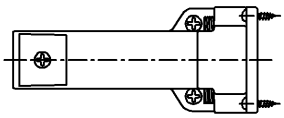

※ブラケット2本入り

番号	品名	材質	数量	備考
1	ブラケット本体	PBT-GF	1	-
2	調整ボルト	SWCH12A	4	-
3	固定板	SPHC	2	-
4	丸木ねじ (4.5×20)	炭素鋼線	8	-
5	丸木ねじ (5.8×63)	SUS XM7	3	-

TOTO		単位 mm	名称 ブラケット
製図 101 塚崎	検図 矢野	日付 17.02.14	尺度 1:5
備考			品番 MX207