■壁掛け設置時　注4

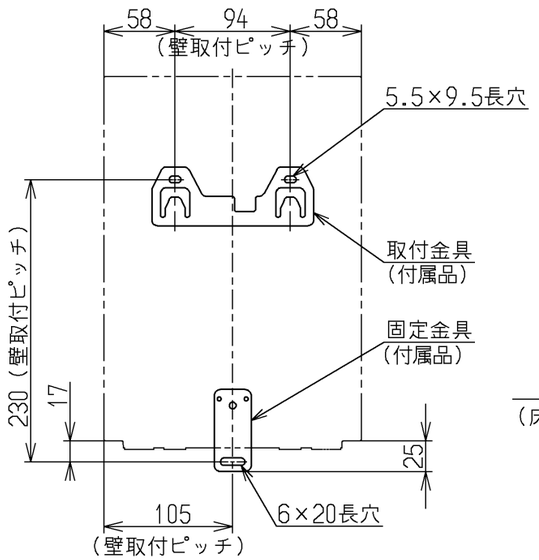

■床置き設置時　注2、注3

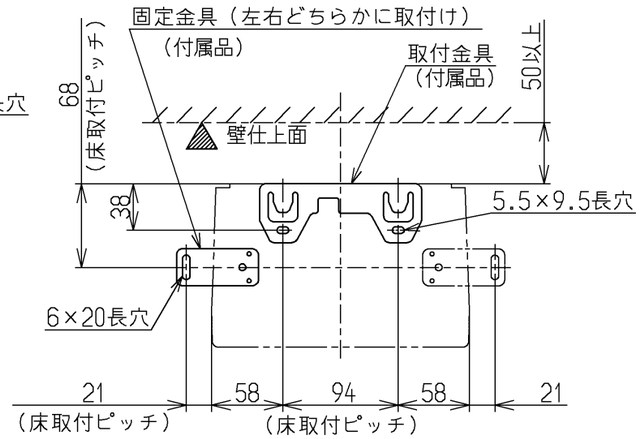

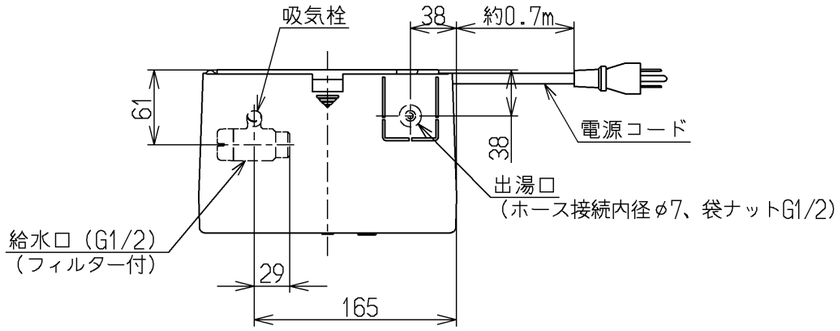

■化粧カバー取外図

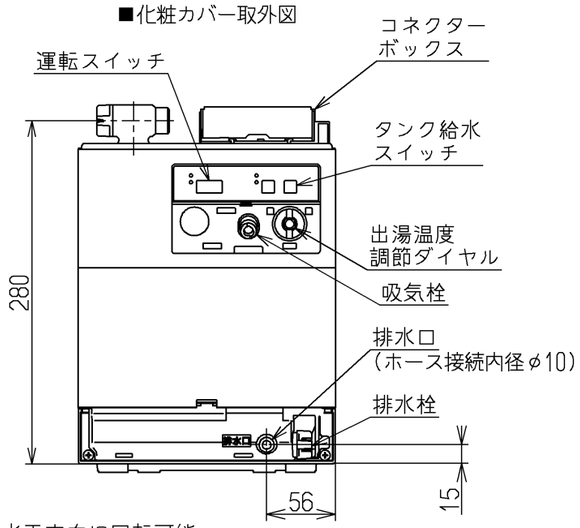

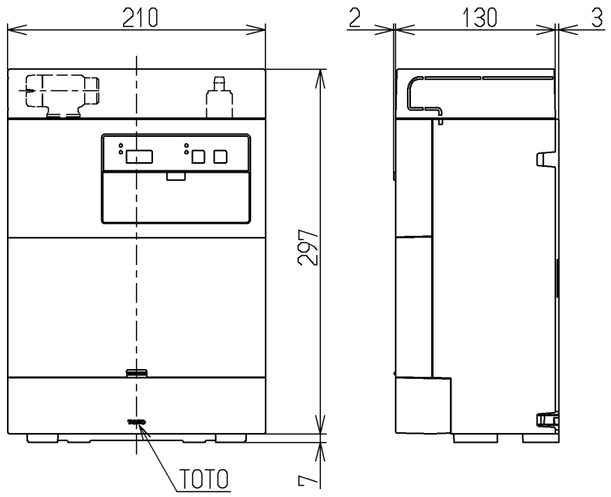

【注記】
注1）給水口は水平方向に回転可能。
注2）床に設置する場合は、フロントパネル付きのカウンターの中など隠蔽部の設置を推奨します。
注3）本製品は満水時質量が15kgを超えませんので法律上は耐震施工不要ですが、指定の施工方法に従って設置ください。
注4）壁に設置する場合は、満水時の製品質量に耐える強度が必要です。壁構造に応じて必要な補強を施してください。

■セット品番

セット品番		REAH03B1S41AK	REAH03B1S40AK	REAH03B1S12AK	REAH03B1S12ALK	REAH03B1S12FK	REAH03B1S12FLK	REAH03B1S12BLK
内訳	スパウト	Aタイプ		コンテンポラリタイプ				
		ワンプッシュ有	ワンプッシュ無	ワンプッシュ無	ワンプッシュ無	ワンプッシュ無	ワンプッシュ無	ワンプッシュ無
		TENA41AH	TENA40AH	TENA12AH	TENA12ALH	TENA12FH	TENA12FLH	TENA12BLH
	電気温水器	REAH03B1						
	膨張水処理ユニット	RHE710R						

※セット品番末尾の「K」を外すと膨張水処理ユニット無しになります。
※必ず専用のスパウトとセットでお取り付けください。

■本体仕様

項目		仕様
製品名		貯湯式電気温水器
設置方式		屋内設置型
給水方式		元止め式
タイプ		適温出湯タイプ
貯湯量		2.5L（約3L）
電気関係	電源	AC100V（50/60Hz）
	電源プラグ	125V 12A
	定格消費電力※	0.6kW
	定格加熱能力※	
	電源コード長さ	約0.7m
外形寸法		約210mm（幅）×約133mm（奥行）×約297mm（高さ）（ケースの凸部を除く）
満水質量		約6kg
水圧	最低必要水圧（流動時）	0.07MPa
	最高水圧（静止時）	0.75MPa
沸き上がり温度		約70℃
沸き上がり温度（節電時）		約55℃または沸き上げ運転「切」
出湯温度（給水温度15℃時）		約36℃（ただし、出湯温度調節ダイヤルで調節可能）
出湯温度調節範囲の目安	給水温度約5℃	約31~37℃
	給水温度約15℃	約33~38℃
	給水温度約25℃	約35~39℃
温度制御方式		サーミスターによる湯温検知
節電機能		使用検知に基づいたおまかせ節電機能
接続口	給水口	G1/2　おねじ
	出湯口	スパウト連結ホース専用接続口（内径φ7）
ヒーター		シーズヒーター
タンク材質		高耐食ステンレス鋼
安全装置		温度過昇防止器（手動復帰式バイメタル）
		温度ヒューズ
付属部品		取扱説明書（保証書付）、施工説明書、水抜きチューブ 取付金具、固定金具、φ4ねじ×1、木ねじ×3 自動吐水ラベル

※JIS C 9219の定格条件および試験方法による

■必要別売品一覧

品名		品番
連結管	L=150	RHE436-15
	L=200	RHE436-20
	L=300	RHE436-30
	L=350	RHE436-35N
	L=400	RHE436-40
	L=450	RHE436-45N
	L=500	RHE436-50
	L=600	RHE436-60
	L=750	RHE436-75
	L=850	RHE140
アングル形止水栓	壁給水用	TL347CU
	床給水用	TL347C1R

■代表対応コンセント

メーカー名	品番
パナソニック	WK3001W（露出型）
	WF3002WK（埋め込み型）

水道法適合品	電気用品安全法適合品		
TOTO		単位 mm	名称 自動水栓一体形電気温水器（洗面・手洗い用元止め式）
製図 若林	検図 大井 福崎	日付 17.12.28	尺度 1：5
備考			図番 REAH03B1

A3