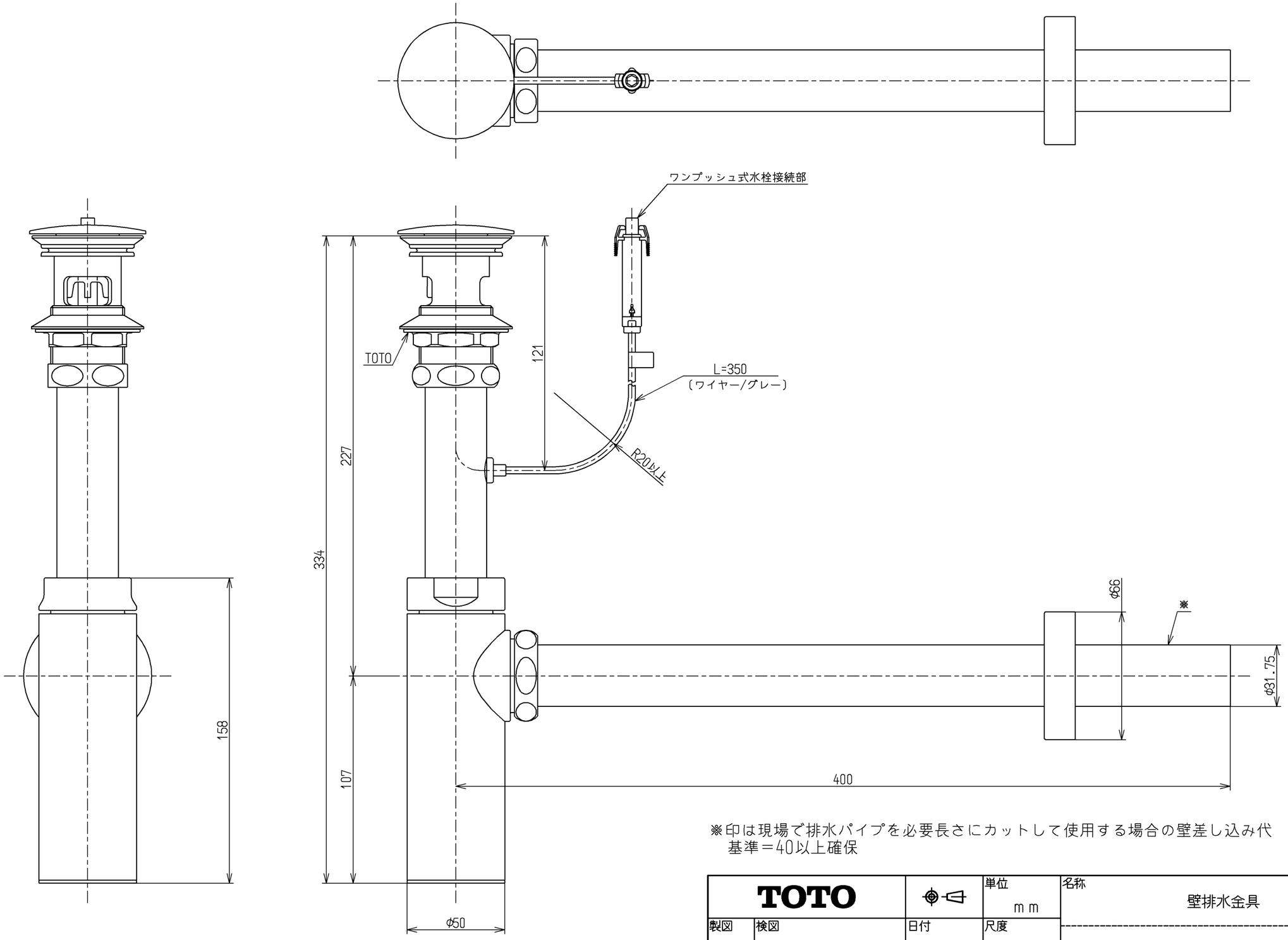

※印は現場で排水パイプを必要長さにカットして使用する場合の壁差し込み代
基準＝40以上確保

TOTO			単位 mm	名称 壁排水金具
製図 小林	検図 今森 宮崎	日付 20.02.17	尺度 1：2	32mm、壁排水、ワンプッシュ
備考				図番 TLDP1002J

A3