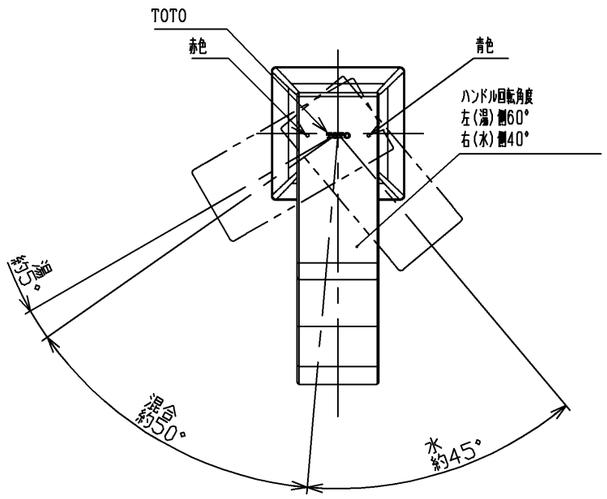

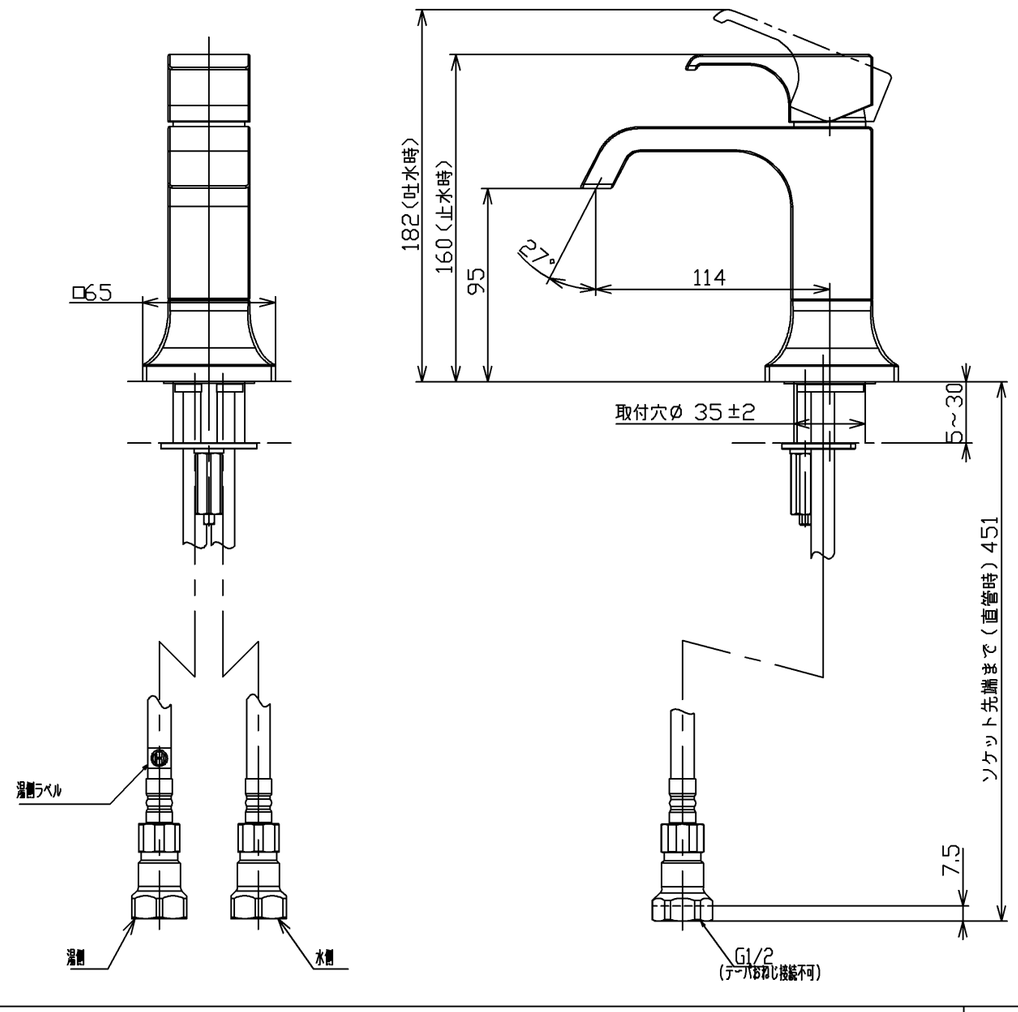

仕様		
用途		一般住宅用
給水圧力	最低必要水圧	0.05MPa(流動時)
	最高水圧	0.75MPa(静止時) ※快適にお使いいただくためには、0.2MPa程度の圧力をおすすめします。
使用可能水質		水道水または飲用可能な井戸水
使用環境温度		-20~40℃(0℃以下は水を抜いた状態)
最高給湯温度		85℃
特記事項		(1)湯圧が水圧より高くならないように設定してください。 (2)安全のため給湯温度は60℃以下でのご使用をおすすめします。 (3)湯水を逆に配管しないでください。

節湯 C1

水道法適合品(JIS)

TOTO			単位 mm	名称 台付シングル混合水栓 エコシングル、共用
製図 山田(夾)	検図 幸泉 幸泉	日付 2019-05-31	尺度 1:3	品番 TLG08302J
備考				図番 TLG08302J=SA00.001.00

A3