## 修理・取り扱いのご相談は
## まずお求めの取付店・販売店へ

取付店・販売店　　〒

電話　　ー

転居や贈答品などでお求めの取付店・販売店へご相談できない場合は、商品名・品番をご確認のうえ、
下記TOTO窓口までお問い合わせください。

## お客様専用窓口

**商品のお問い合わせは**

**TOTO（株）お客様相談室へ**
TEL 0120-03-1010
FAX 0120-09-1010
受付時間：9:00～17:00（夏期休暇・年末年始を除く）

**修理のご用命は**

**安心・信頼の**
**TOTOメンテナンス（株）修理受付センターへ**
ホームページ　http://www.tom-net.jp/
TEL 0120-1010-05
FAX 0120-1010-02
受　　付：年中無休
受付時間：8:00～19:00
訪問修理：年中無休（一部地域を除く）
営業時間：9:00～18:00

**交換部品・別売品のご購入は**

**TOTOメンテナンス（株）TOTOパーツセンターへ**
TEL 0120-8282-55
FAX 0120-8272-99
受付時間：平日 9:00～18:00　土・日・祝日 10:00～18:00
（夏期休暇・年末年始を除く）

※インターネットでの部品購入はTOTOWebショップへ(24時間受付)
http://www.toto.jp/ec/html/index.htm

お客様からお預かりした個人情報は、関連法令および社内諸規定に基づき慎重かつ適切に取り扱います。
詳細はTOTOホームページをご覧ください。

TOTO株式会社
TOTOホームページ　https://jp.toto.com

2019.8
H0A104

TOTO

取扱説明書　保証書付

# ベッセル式洗面器／手洗器

## LS901系, LS902系, LS903系, LS915系, LS916系

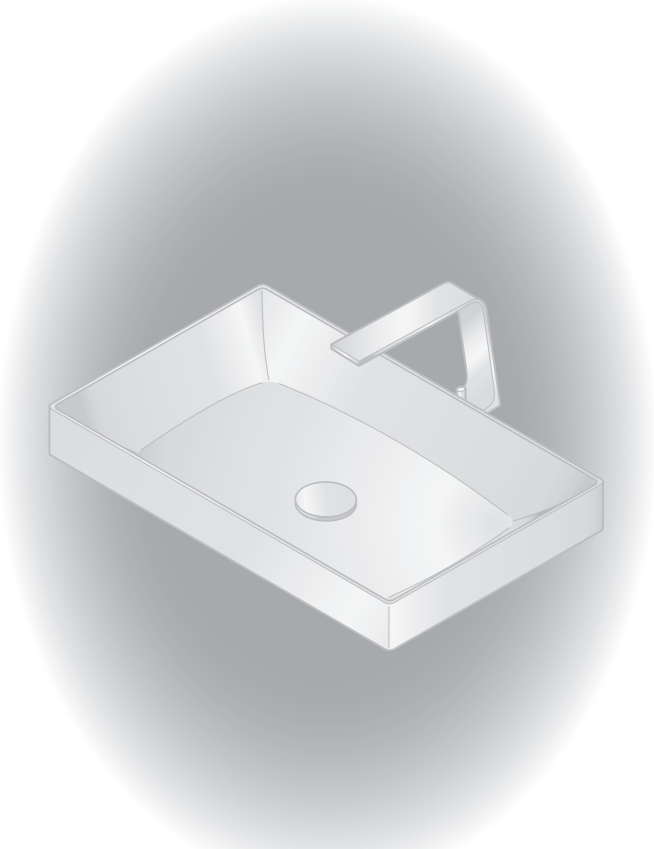

- このたびは、ベッセル式洗面器／手洗器をお求めいただき、誠にありがとうございます。
  この取扱説明書をよくお読みのうえ、正しくお使いください。
- 保証書に、取付店名、取付日などが記入されていることを必ずお確かめください。
- この取扱説明書は大切に保管し、必要なときにお読みください。

## はじめに

安全上のご注意・・・・・・・・・ 2
各部のなまえ・・・・・・・・・・ 4

## お手入れ

日ごろのお手入れ・・・・・・・・ 5
定期的な点検・・・・・・・・・・ 8

## 必要なとき

アフターサービス・・・・・・・ 9
保証書・・・・・・・・・・・・・・11

# 安全上のご注意 安全のために必ずお守りください

**ご使用前に、この「安全上のご注意」をよくお読みのうえ、正しくお使いください。**

・お読みになったあとは、お使いになる方がいつでも見られる場所に必ず保管してください。
・この説明書では、商品を安全に正しくお使いいただき、お客様や他の人々への危害や、財産への損害を未然に防止するために、いろいろな表示をしています。
その表示と意味は次のようになっています。

| | |
|---|---|
| ⚠ 注意 | この表示の欄の内容を無視して誤った取り扱いをすると、人が傷害を負う可能性および物的損害のみの発生が想定される内容を示しています。 |

※物的損害とは、家屋・家財および家畜・ペットにかかわる拡大損害を示します。

お守りいただく内容の種類を、次の絵表示で区分し、説明しています。

| | |
|---|---|
| ⃠ | ⃠ は、してはいけない「禁止」内容です。<br>左図は、「禁止」を示します。 |
| ❗ | ❗ は、必ず実行していただく「強制」内容です。<br>左図は、「必ず実行」を示します。 |

品番によっては、図と現品の形状が一部異なります。

## ⚠ 注意

| | | |
|---|---|---|
| 禁止 | **洗面器に熱湯を注がない**<br>熱湯を使用しますと、洗面器が破損してけがをしたり、水漏れして家財などをぬらす財産損害発生のおそれがあります。 | 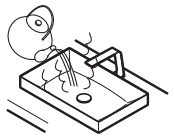 |
| | **洗面器にかたい物を落とさない**<br>洗面器が破損してけがをしたり、水漏れして家財などをぬらす財産損害発生のおそれがあります。 | 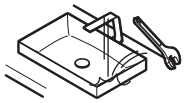 |
| | **洗面器に強い力や衝撃を与えない**<br>洗面器が破損してけがをしたり、水漏れして家財などをぬらす財産損害発生のおそれがあります。 | |
| | **洗面器の上に乗らない**<br>洗面器が破損してけがをするおそれがあります。 | |

## ⚠ 注意

| | | |
|---|---|---|
| 禁止 | **陶器が破損した場合は、さわらず使用しない**<br>陶器のひびや破片によってけがをするおそれがあります。早めに交換してください。 | 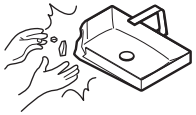 |
| | **屋外や凍結が予想される場所に設置しない**<br>洗面器が破損し、水漏れして家財などをぬらす財産損害発生のおそれがあります。 | 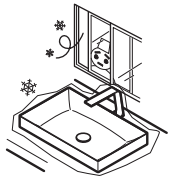 |
| 必ず実行 | **床に落ちた露、洗剤、水などは必ずよく絞ったぞうきんでふき取る**<br>放置しておくと床にシミを作ったり、腐らせたりするおそれがあります。 | 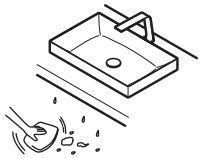 |
| | **洗面器の表面が結露した場合、乾いた布でふき取る**<br>床にシミを作ったり、腐らせたりするおそれがあります。<br>※換気扇を回したり、窓を開けるなど換気をすれば結露しにくくなります。 | 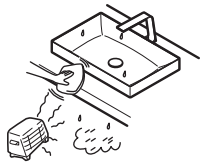 |

# 各部のなまえ

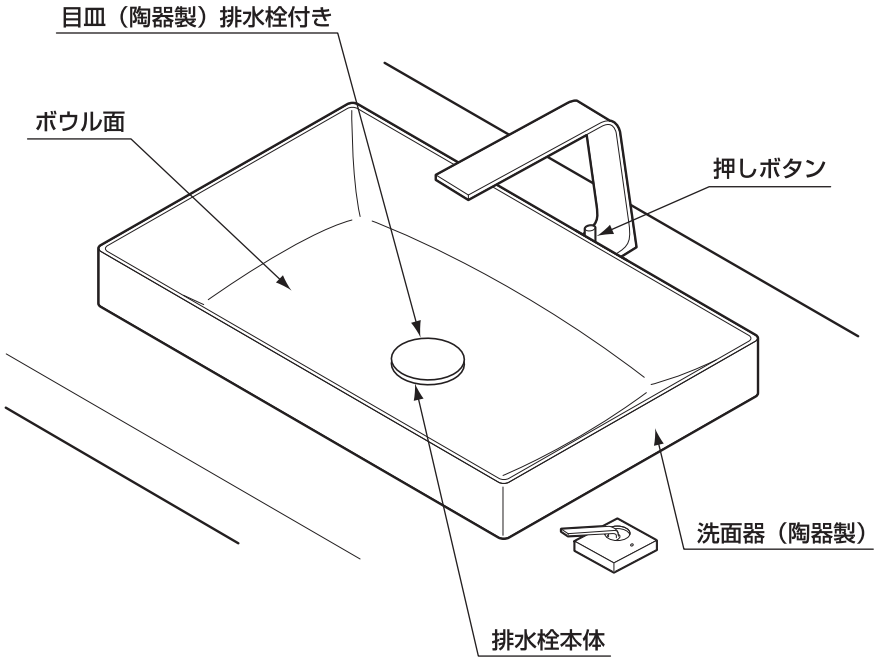


※品番によっては、図と現品の形状が一部異なります。



# 日ごろのお手入れ

洗面器はお手入れ次第で清潔さを保ち、長持ちさせることができます。
日ごろからこまめにお手入れをしてください。

## 洗面器のお手入れ

通常のお手入れは、市販の洗剤を柔らかい掃除用ブラシやスポンジにつけてお掃除してください。

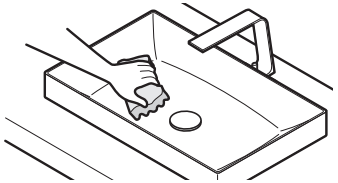

### 掃除用の洗剤について

【陶器本体の掃除】

市販の家庭用洗剤であれば、酸性・中性・アルカリ性を問わずご使用になれます。
ただし、研磨剤入りの洗剤や業務用の強酸性・強アルカリ性洗剤、フッ素系洗剤※1には、陶器表面を傷つけたり、侵したりするものがありますので使用しないでください。

※蛇口まわりのクリーナー（P.10参照）はご使用いただけます。
※1 フッ化水素・フッ化アンモニウムを含む

### 掃除用具について

金属ブラシや研磨剤入りのナイロンたわし、紙やすりなどは表面を傷つけますので使用しないでください。

### 表面コート剤や芳香洗浄剤について

撥水性や防汚性のある洗剤・表面コート剤などは使用しないでください。
陶器表面を傷めることはありませんが、洗剤やコート剤の成分が陶器表面を覆ってしまい、防汚効果が十分発揮できなくなります。

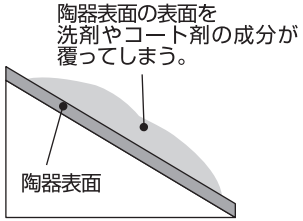

# 目皿のお手入れ

**注 意**

**取り外した目皿は落さないように注意してください。**
**破損してけがをするおそれがあります。**

## 水溜ありの場合

**❶ 押しボタンを押し、目皿（排水栓付き）を開く。**

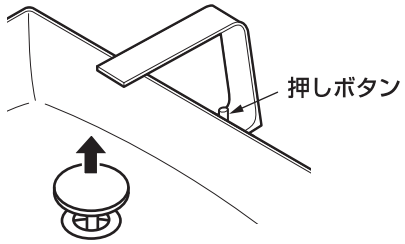


**❷ 目皿（排水栓付き）を取り出す。**

目皿（排水栓付き）を上に引き上げ、反時計回りに回して排水栓本体から取り外す。

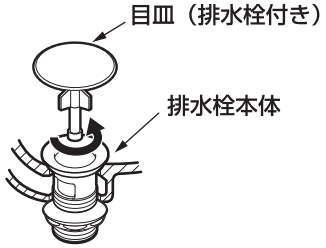


**❸ 目皿（排水栓付き）の汚れをブラシで取り除く。**

**❹ 排水栓本体内部のごみや髪の毛の詰まりを取り除く。**

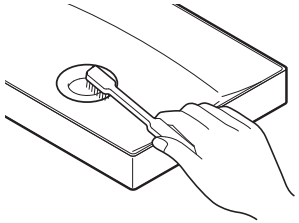

**❺ 目皿（排水栓付き）を取り付ける。**

排水栓本体に目皿を時計回りに回して、取り付ける。

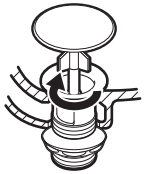

## 水溜なしの場合

**❶ 目皿を取り出す。**

目皿を反時計回りに回して、排水栓本体から取り外す。

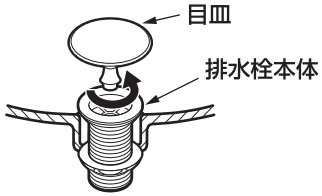


**❷ 目皿の汚れをブラシで取り除く。**

**❸ 排水栓本体内部のごみや髪の毛の詰まりを取り除く。**

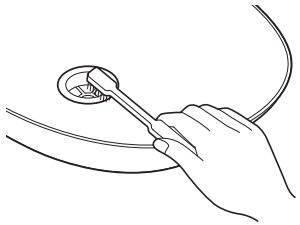

**❹ 目皿を取り付ける。**

排水栓本体に目皿を時計回りに回して、取り付ける。

# 床のお手入れ

- **手洗い中に飛び散った水や洗面器についた露が床に落ちたときは、よく絞ったぞうきんでふき取ってください。**
- **お掃除の際、床に落ちた洗剤や水もよく絞ったぞうきんでふき取ってください。**

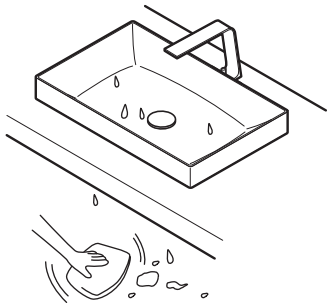

| ⚠注意 | |
|---|---|
| 必ず実行 | **床に落ちた露、洗剤、水などは必ずよく絞ったぞうきんでふき取る**<br>放置しておくと床にシミを作ったり、腐らせたりするおそれがあります。 |

# 定期的な点検

商品の長期間の使用に伴い生ずる劣化（経年劣化）により、安全上支障が生じるおそれがあります。経年劣化による重大事故を防止し、商品をより長く、安全・快適にお使いいただくために、お客様自身による以下の点検を毎年1回は実施いただきますようお願いします。

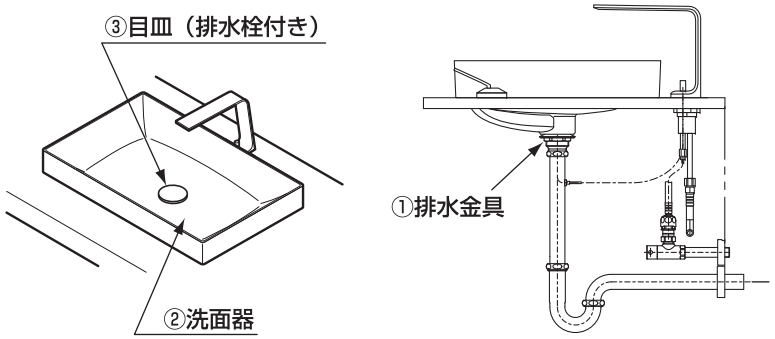


| 点検項目 | 点検部位（商品図を参照） | | 具体的事象（危害情報など） | 点検目安 | 実施日 | |
|---|---|---|---|---|---|---|
| 水漏れがありませんか？（洗浄時） | 排水金具 | ① | 水漏れ | 年1回以上 | / / | / / |
| | | | | | / / | / / |
| | | | | | / / | / / |
| ひび割れ・欠けがありませんか？ | 洗面器 | ② | けが、水漏れ | 年1回以上 | / / | / / |
| | | | | | / / | / / |
| | | | | | / / | / / |
| ひび割れ・欠けがありませんか？ | 目皿 | ③ | けが | 年1回以上 | / / | / / |
| | | | | | / / | / / |
| | | | | | / / | / / |



# アフターサービス

## 保証書（この説明書のP.11が保証書になっています）

・この商品は保証書の内容に従って保証されています。取付日、取付店名、扱者印が記入してあることを確認してください。また、保証書の内容をよくお読みのうえ、大切に保管してください。
・保証期間は保証書をご確認ください。

## 保証について

**・保証期間中は**
保証書の規定に従って、修理をさせていただきます。保証期間内でも有料になることがありますので保証書の内容をよくご確認ください。例えば、「取扱説明書、施工説明書、貼り付けラベルなどの注意書きに従っていない場合の不具合など」は有料になります。

**・保証期間を過ぎているときは**
修理すれば使用できる商品については、ご希望により有料で修理させていただきます。
（例：パッキン・ダイヤフラムなどの摩耗劣化部品の交換を含む）
→「修理を依頼されるときは」(本ページ)「修理料金について」(P.10)をご確認ください。

## 部品の交換について

・無料修理により取り外された部品・商品は、TOTO株式会社の所有となります。

## 補修用性能部品の供給期間

・この商品の補修用性能部品(機能維持に不可欠な部品で、使用期間中に取り替えの必要が発生する可能性の大きいもの)の供給期間は、製造中止後10年です。

## 修理を依頼されるときは

**【修理依頼先】**
お求めの取付店・販売店またはTOTOメンテナンス(株)(電話番号は裏表紙をご参照ください)

**【ご連絡いただきたい内容】**
①住所、氏名、電話番号
②商品名　③品　番　④取付日
⑤故障内容、異常の状況(どこから水漏れしているかなど)
⑥訪問希望日

**【ご不明な点や修理に関するお問い合わせ先】**
「TOTO(株)お客様相談室」または「TOTOメンテナンス(株)」
(電話番号は裏表紙をご参照ください)

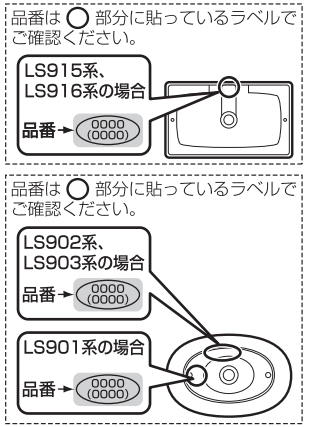

## 修理料金について <TOTOメンテナンス(株)にご依頼の場合>

修理により商品の機能が維持できる場合には、ご要望により有料にて修理させていただきます。

標準修理料金は 技術料 ＋ 部品代 ＋ 訪問料 で構成されています。

ただし、補修用性能部品の保有期間が経過している商品は、修理できない場合がございます。

## 別売品

| 部品名 | 蛇口まわりのクリーナー |
|---|---|
| 形　状 | |
| 品　番 | THYZ3 |
| 希望小売価格 | ¥1,100 (税抜) |

・品番や希望小売価格は予告なく変更する場合がありますので、あらかじめご了承ください。
・交換頻度の目安は、使用環境により異なります。
・交換部品／別売品を購入されるときは、「TOTOメンテナンス(株) TOTOパーツセンター」（電話番号は裏表紙をご参照ください）にお問い合わせください。

### TOTOメンテナンス(株) TOTOパーツセンターでご購入する場合

**■お届けについて**

ご注文から2週間以内に宅配便でお届けします。

※ご注文が集中し、商品の品切れによりお届け日が遅れる場合があります。あらかじめご了承ください。またお届けが大幅に遅れる場合は、お届け予定日をご連絡いたします。

**■お支払いについて**

お届けした宅配業者に、商品代、送料、消費税相当額をお支払いください。

送料につきましては、別途TOTOパーツセンターへお問い合わせください。

**■返品・交換について**

交換部品の不良などによる返品、交換については、商品到着後8日以内にTOTOメンテナンス(株) TOTOパーツセンターまでご返送ください。
送料はTOTOパーツセンターが負担し部品を送付させていただきます。
お客様のご都合による返品、交換については、商品到着後8日以内にTOTOパーツセンターまでご返送ください。なお送料はお客様負担となりますのでご了承ください。
お客様の元で、汚れたり破損した商品や、一度ご使用になられた商品の返品、交換はいたしかねますので、あらかじめご了承ください。



# TOTO

## 保証書

本書は、本書記載内容で無料修理を行うことをお約束するものです。取付日から下記期間中、故障が発生した場合は本書をご提示のうえ、取付店（または販売店）、またはTOTOメンテナンス(株) 〒105−8306　東京都港区海岸１−２−２０汐留ビルディング（フリーダイヤルTEL 0120−1010−05　FAX 0120−1010−02）に修理をご依頼ください。

| | | |
|---|---|---|
| お客様 | おなまえ　様 | |
| | おところ 〒 | |
| 取付店／販売店 | 〒　㊞<br>電話　− | |
| 取付日 | 年　月　日 | |

| | | |
|---|---|---|
| 商品名称 | ベッセル式洗面器／手洗器 | |
| 品　番 | LS901系, LS902系, LS903系, LS915系, LS916系 | |
| 基本保証 | 取付日から2カ年 | |
| | 電気機器 | 取付日から1カ年 |
| 特定機能の延長保証 | 防水機能 | 取付日から5カ年 |

防水機能保証範囲例:便器およびタンク陶器本体部の衝撃以外に自然に発生する割れ･ひびによる水漏れ

**お客様へ**

・この保証書をお受け取りになるときに、取付日、取付店（または販売店）名、扱者印が記入してあることを確認してください。保証書は再発行いたしませんので紛失されないよう大切に保管してください。なお、本書は日本国内においてのみ有効です。
・保証期間中でも、次の場合には有料修理になります。
（1）適切な使用、維持管理を行わなかったことに起因する不具合。
（2）弊社が定める施工説明書などに基づかない施工、取扱説明書やホームページなどに掲載している以外の分解・修理、不当な改造などに起因する不具合。
（3）建築躯体の変形など商品以外の不具合に起因する当該品の不具合。
（4）経年変化による変色または使用に伴う摩耗、さび、微生物（カビや細菌など）の発生や汚れなどにより生じる外観上の不具合。
（5）金属の腐食しやすい環境（海岸付近、温泉地など）に起因する不具合。
（6）ねずみなどの動物や昆虫が噛んだり、動物や昆虫の死骸が本商品内に残留することなどに起因する不具合。
（7）火災、落雷、地震、噴火、洪水、津波など天変地異または破壊行為による不具合。
（8）電気製品における異常電圧、指定外の使用電源（電圧・周波数）および送電線・周辺器具など外部から発生する電磁波に起因する不具合。
（9）部品（乾電池など）の消耗による不具合。
（10）日常のお手入れ箇所（フィルターなど）や水抜栓などのOリングやパッキン・ダイヤフラムなどの摩耗・劣化による不具合。
（11）砂やごみなどの配管内流入、および水あか固着に起因する不具合。
（12）水道に関する国の基準（水道法）に定められた飲料水の水質基準に適合しない水を給水したことに起因する不具合。
（13）凍結に起因する不具合。
（14）本書の提示がない場合。
（15）本書にお客様名、取付日、取付店（または販売店）名、扱者印の記入のない場合。
・部品の交換について
無料修理により取り外された部品・商品は、TOTO株式会社の所有となります。
※この保証書は、本書に明示した期間、条件のもとにおいて無料修理をお約束するものです。
したがって、この保証書によってお客様の法律上の権利を制限するものではありません。
保証期間経過後の修理などについてご不明の場合は、「取扱説明書」に記載のお客様相談室またはTOTOメンテナンス(株)にお問い合わせください。
修理完了後にお渡しする修理伝票には修理内容を記載していますので、修理伝票は保管しておいてください。

TOTO株式会社
〒802-8601　福岡県北九州市小倉北区中島2-1-1
お客様相談室　TEL 0120-03-1010　FAX 0120-09-1010