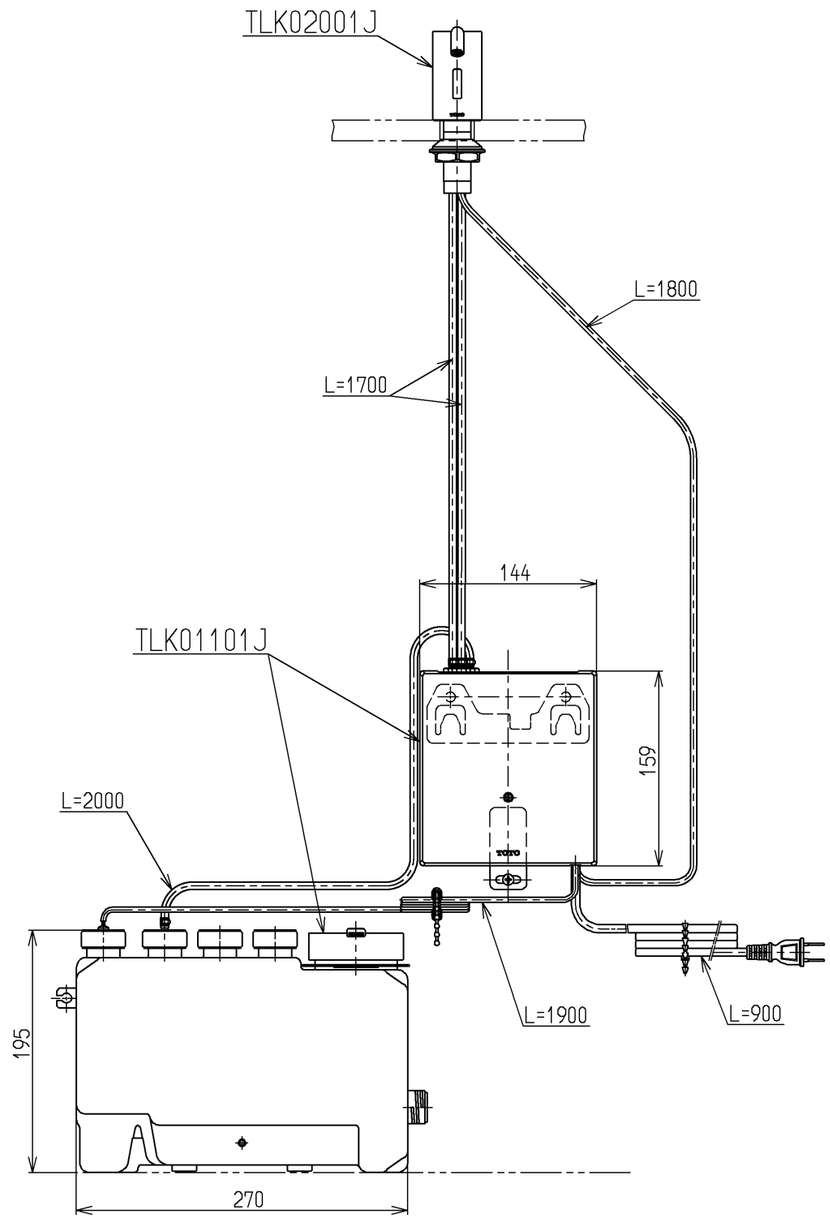

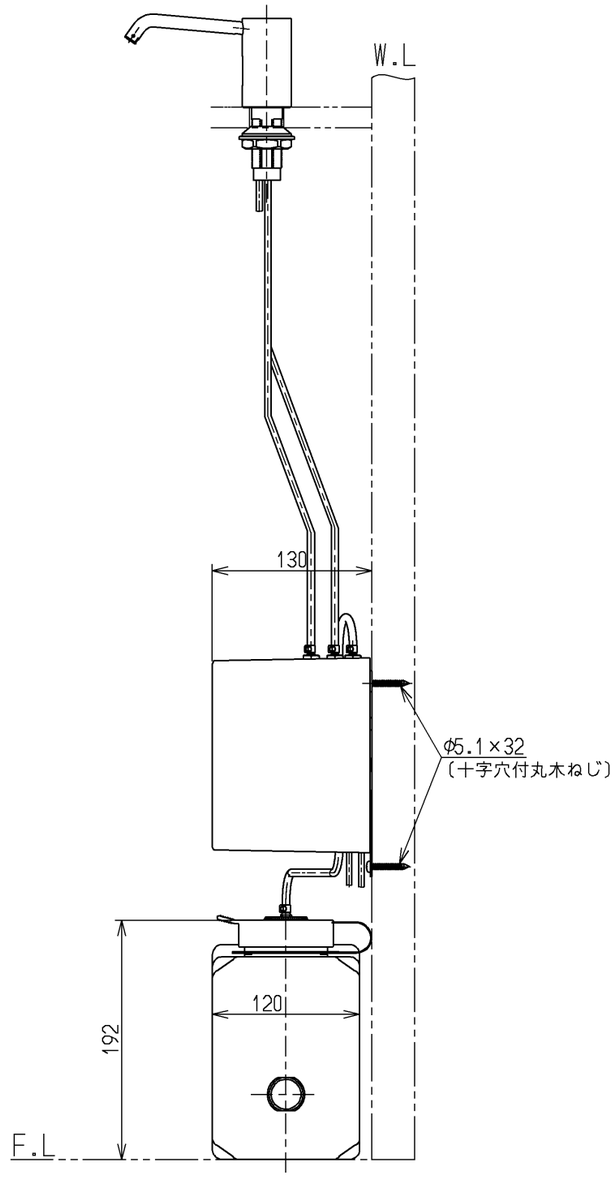

※TLK02S01Jのセット内訳は、TLK01101J+TLK02001Jです。

TOTO			単位 mm	名称 台付自動水石けん供給栓
製図 角田	検図 工藤 中尾	日付 18.01.16	尺度 1：5	(ムース、1連、3Lタンク補給)
備考				図番 TLK02S01J

A3