<付属品>
施工説明書 ×1
Tボルト M6×56 ×2
蝶ナット M6 ×2
ワッシャー 9.5×32×2 ×2
クッション材 ×1

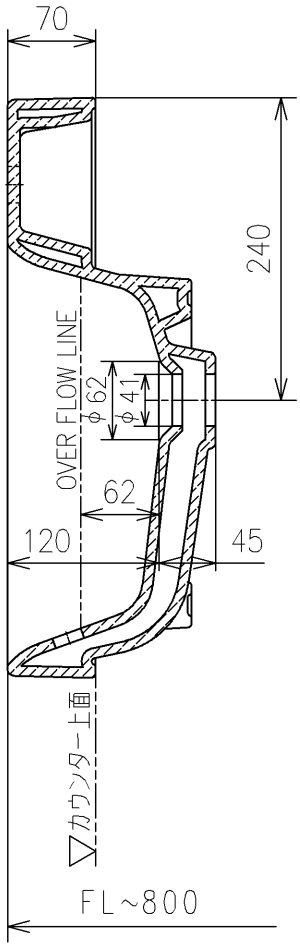

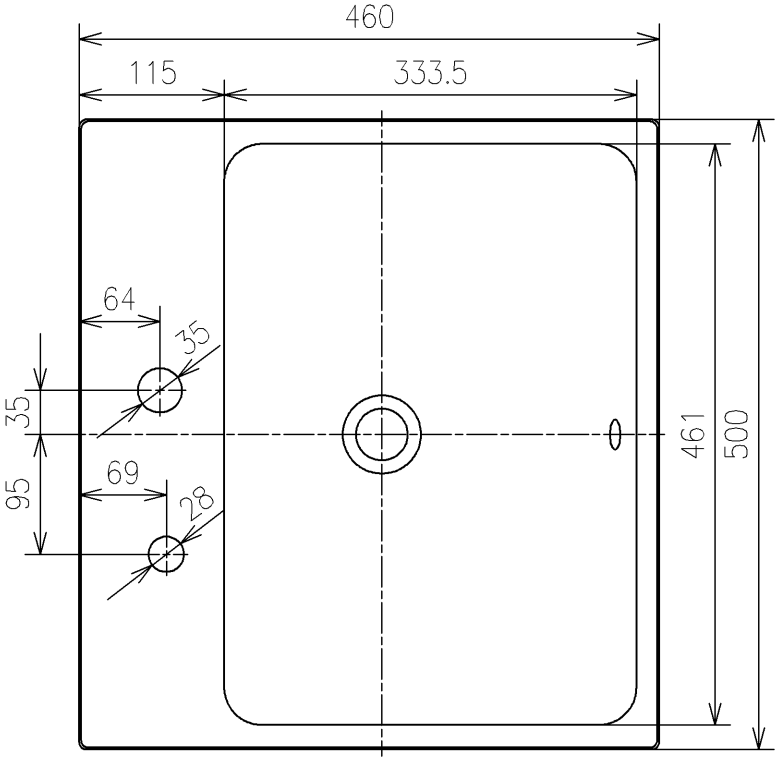

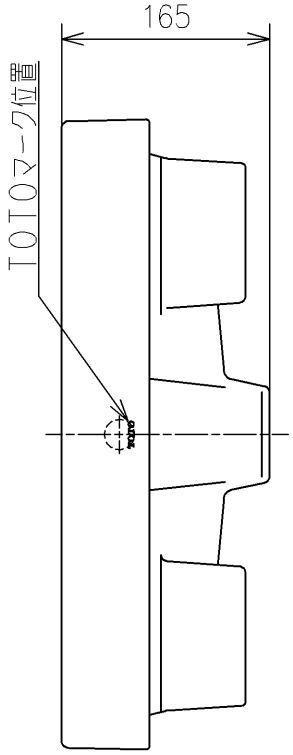

TOTO		単位 mm	名称 ベッセル式洗面器
製図 米	検図 稲垣 新川	日付 19/03/18	尺度 1:6
備考 角形			品番 LS717CM
			図番 LS717CM=D2
A4			ページNo. 1/1 (改)