<付属品>
施工説明書　×1
クッション材　×1

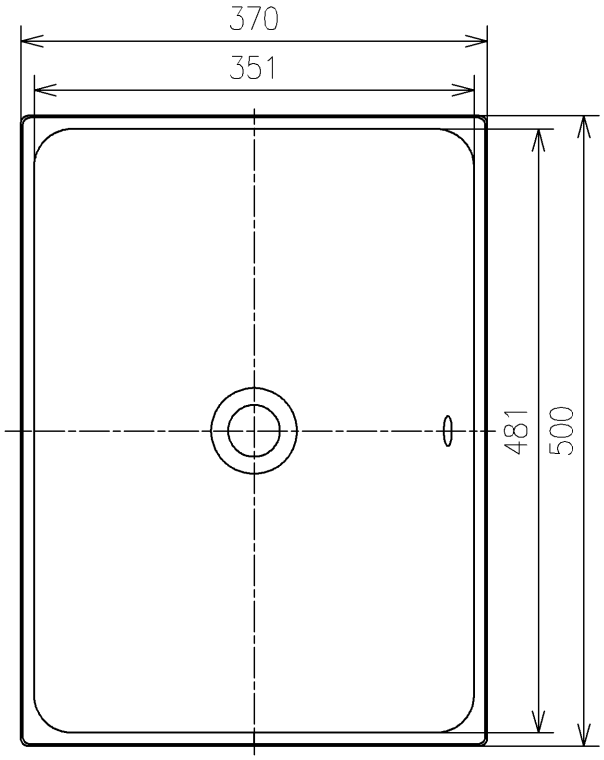

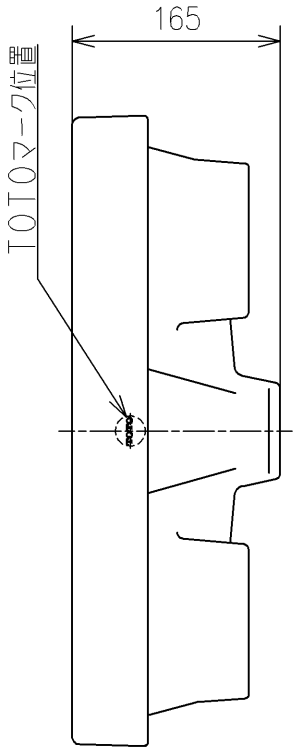

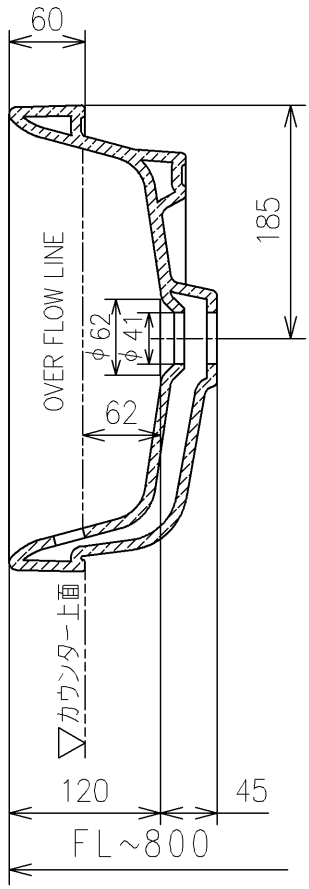

TOTO		単位 mm	名称 ベッセル式洗面器
製図 米	検図 稲垣　新川	日付 19/03/18	尺度 1:6
備考 角形			品番 LS716
			図番 LS716=D2
A4			ページNo. 1/1 (改)