<付属品>
施工説明書 ×1
取付金具 ×1
クッション材 ×1

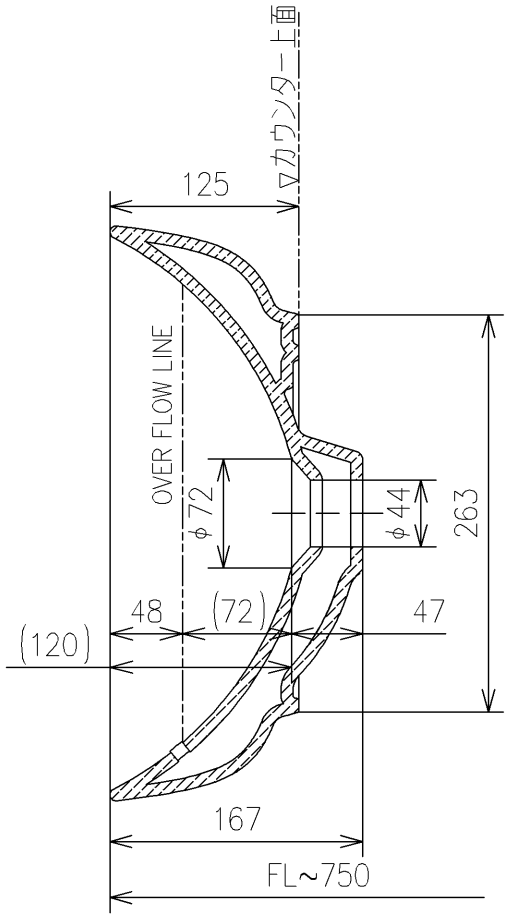

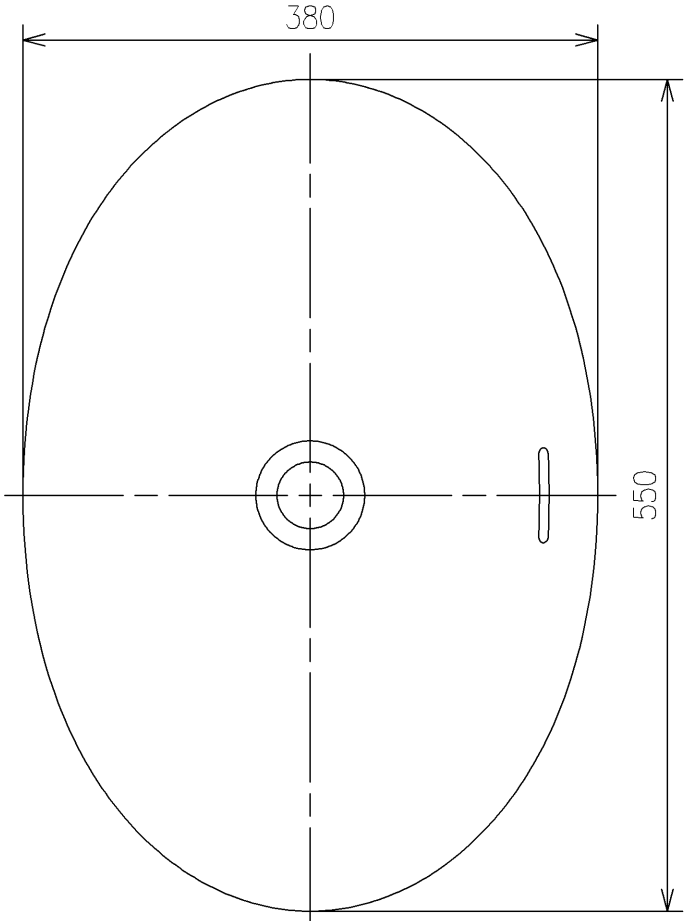

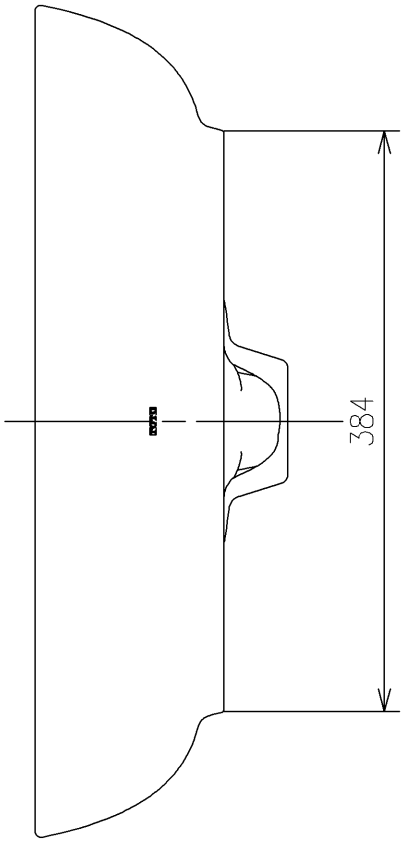

TOTO	UNIT mm	SCALE 1:5	DATE 2020-Dec-03	DRAWN yamato.nakano
TITLE ベッセル式洗面器				CHECKED keisuke.okada
VESSEL LAVATORY				APPROVED satoshi.yamakawa
REMARKS				ITEM NUMBER LS706