<付属品>
施工説明書 ×1
取付金具 ×1
クッション材 ×1

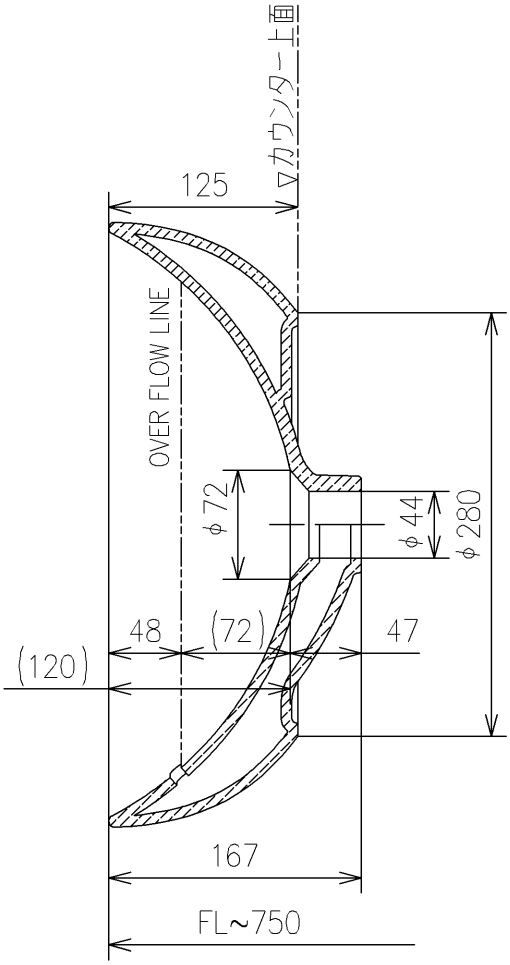

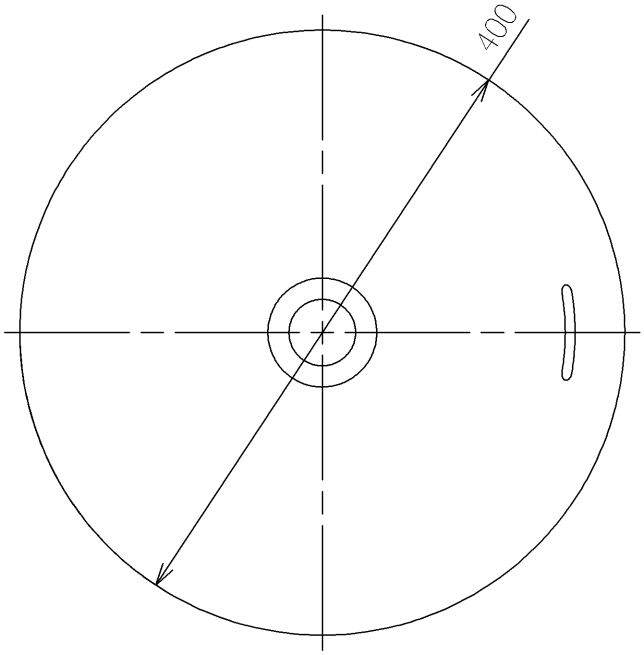

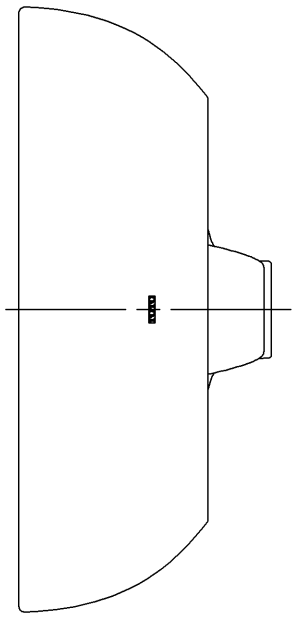

TOTO		UNIT mm	SCALE 1:5	DATE 2020-Dec-02	DRAWN naoki.abe
TITLE ベッセル式洗面器					CHECKED keisuke.okada
VESSEL LAVATORY					APPROVED satoshi.yamakawa
REMARKS					ITEM NUMBER LS705