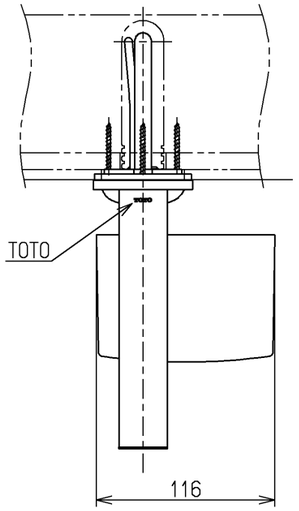

事前施工情報　ＣＤ管の固定について

※ホースとセンサーコードを壁裏に通すために、壁仕上げ前にＣＤ管を固定してください。
※ＣＤ管・サドル・タッピンねじをセットしたオプション品（ＴＮ１３２）を品揃えしています。
※壁裏空間９０ｍｍ以上を確保してください。

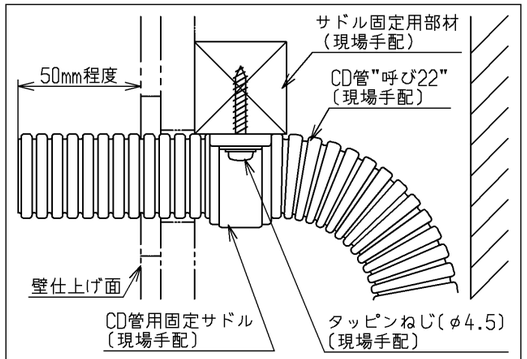

※ホース取り出し部も同様の固定をしてください。

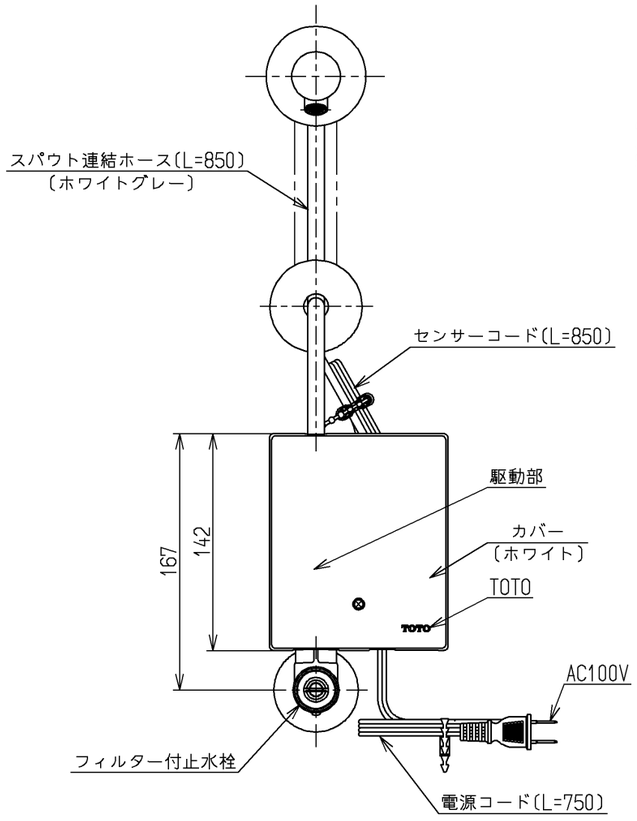

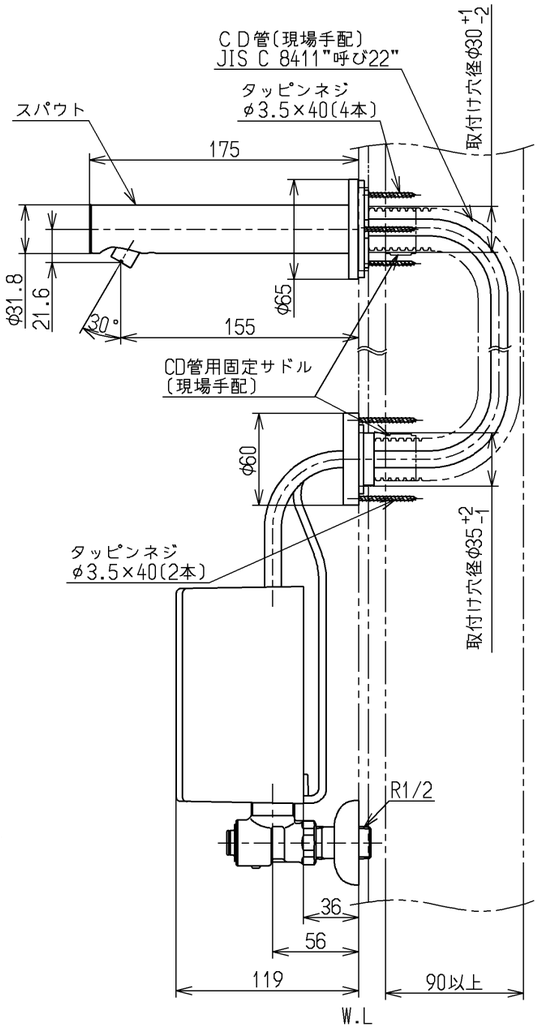

事前施工情報　壁穴開けについて

※壁仕上げ材により穴開け方法が異なります。下記要領で穴開けをしてください。
※補強のため必ず１２ｍｍ以上の合板を使用してください。

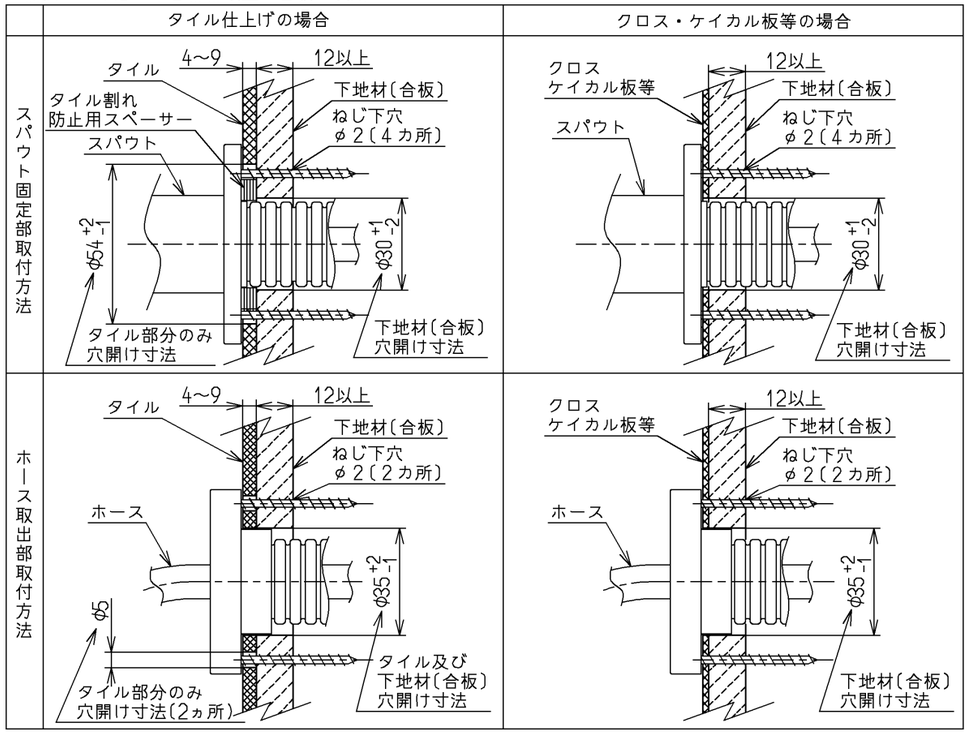

仕様		
用途		パブリック／一般住宅
タイプ		ＡＣ１００Ｖタイプ
電源		ＡＣ１００Ｖ　５０／６０Ｈｚ
消費電力	待機時	０．４Ｗ　（最大値３Ｗ）
	作動時	０．６Ｗ　（最大値５Ｗ）
給水圧力	最低必要水圧	０．０５ＭＰａ（流動時）
	最高水圧	０．７５ＭＰａ（静止時） ※快適にお使いいただくためには、０．２～０．３ＭＰａ〔流動時〕程度の圧力をおすすめします。
使用可能水質		水道水または飲用可能な井戸水
使用環境温度		１～４０℃ ※凍結が予想される地域ではご使用できません。
特記事項		(1)インバータや赤外線を用いた他の機器により誤作動することがあります。 (2)自動水栓は屋内用です、屋外ではご使用できません。

吐水流量は定流量弁（２Ｌ／min用）により上限カット。必要に応じて止水栓にて流量調節可能

国土交通省記号：13-FA

水道法適合品〔JIS〕

TOTO		単位 ｍｍ	名称 壁付自動水栓
製図 大原	検図 中尾 藤井	日付 16.01.07	尺度 1：4
			単水栓、ＡＣ１００Ｖ
備考			図番 TENA13AL

A3