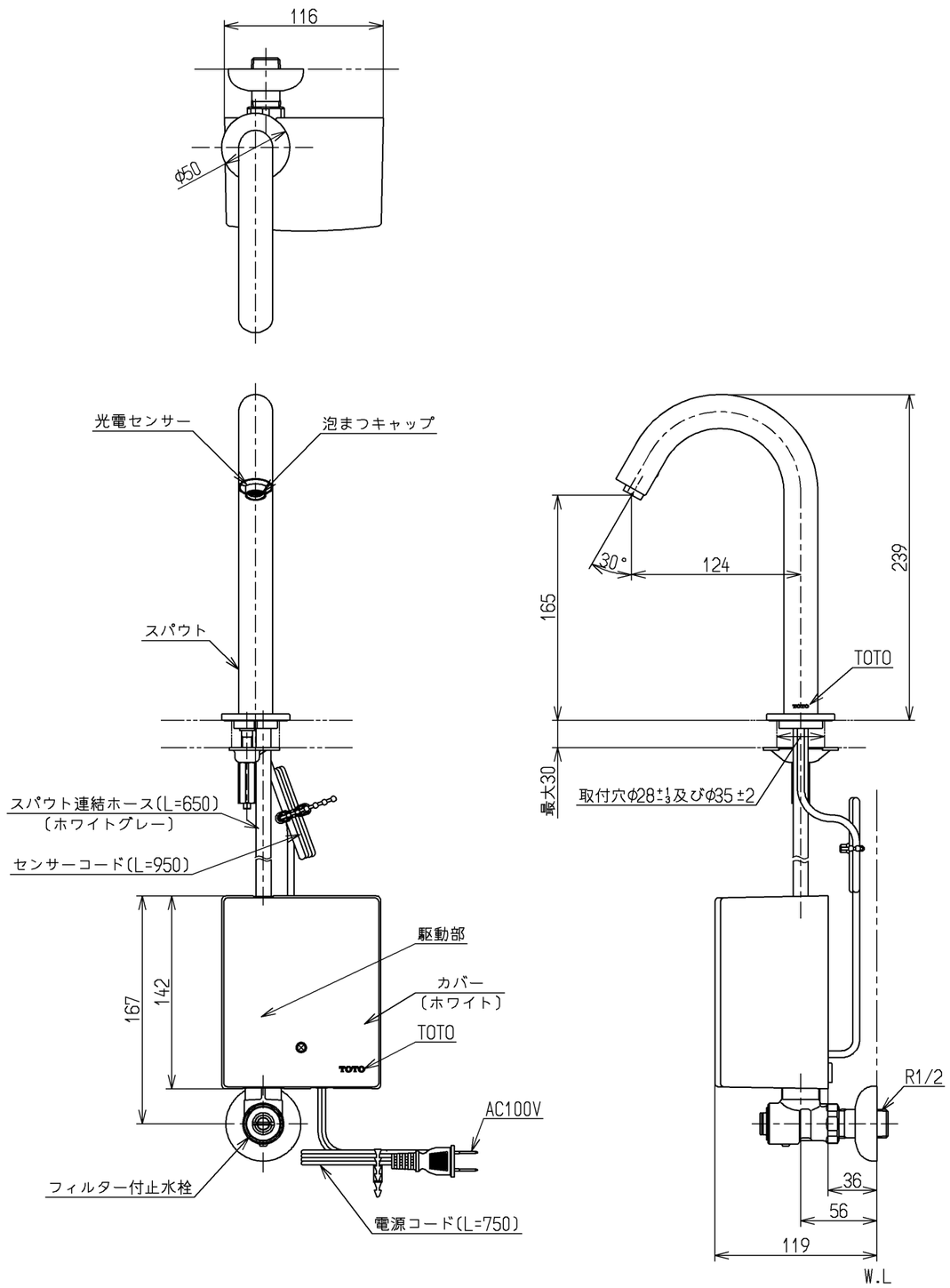

仕様		
用途		パブリック／一般住宅
タイプ		ＡＣ１００Ｖタイプ
電源		ＡＣ１００Ｖ ５０／６０Ｈｚ
消費電力	待機時	０．４Ｗ （最大値３Ｗ）
	作動時	０．６Ｗ （最大値５Ｗ）
給水圧力	最低必要水圧	０．０５ＭＰａ（流動時）
	最高水圧	０．７５ＭＰａ（静止時） ※快適にお使いいただくためには、０．２～０．３ＭＰａ〔流動時〕程度の圧力をおすすめします。
使用可能水質		水道水または飲用可能な井戸水
使用環境温度		１～４０℃ ※凍結が予想される地域ではご使用できません。
特記事項		〔1〕インバータや赤外線を用いた他の機器により誤作動することがあります。 〔2〕自動水栓は屋内用です、屋外ではご使用できません。

吐水流量は定流量弁（２Ｌ／min用）により上限カット。必要に応じて止水栓にて流量調節可能

国土交通省記号：13-FA

水道法適合品〔JIS〕

TOTO			単位 mm	名称 台付自動水栓
製図 大原	検図 中尾 藤井	日付 16.01.07	尺度 1：4	単水栓、ＡＣ１００Ｖ
備考				図番 TENA12AL

A3