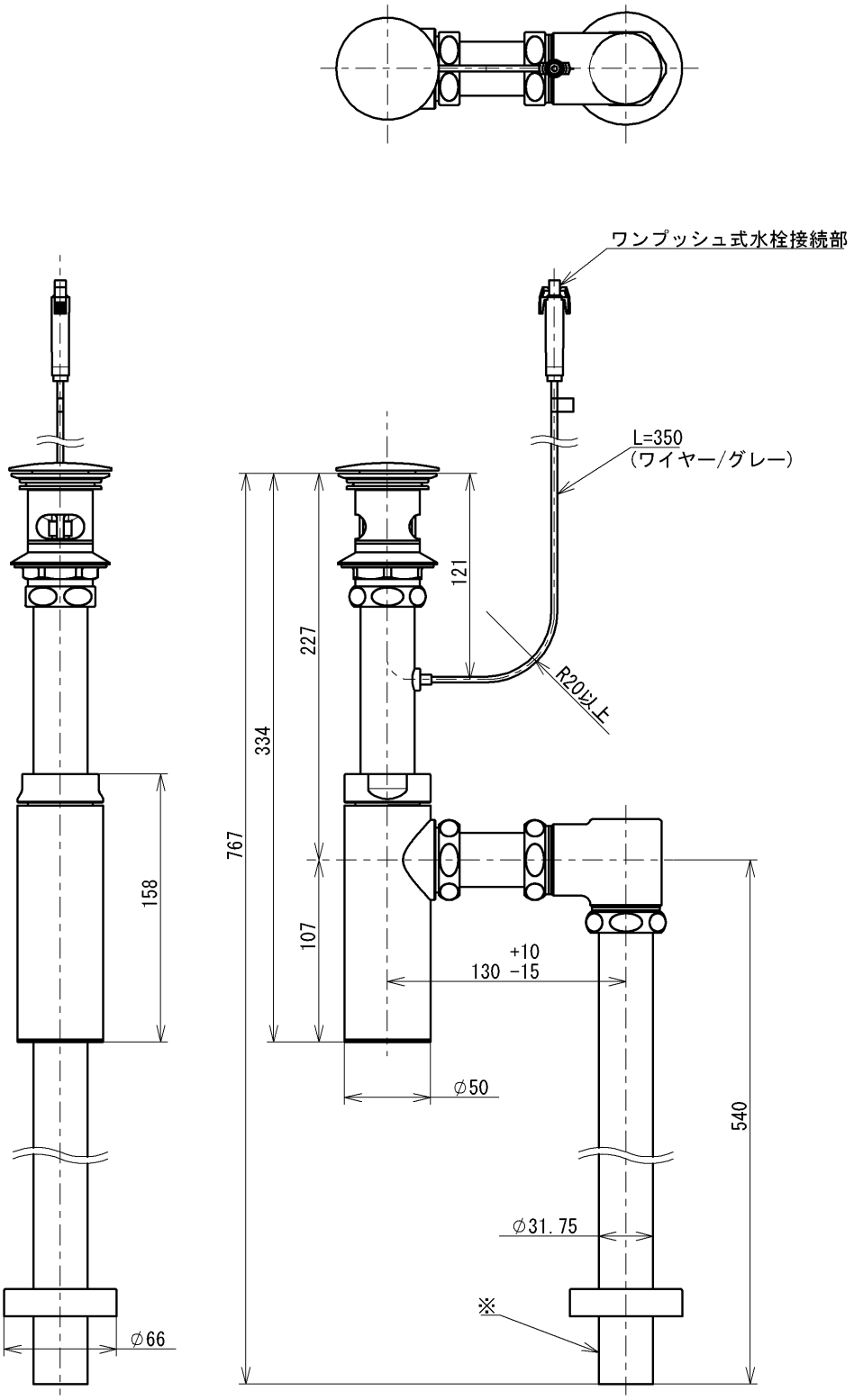

※現場で排水パイプを必要長さにカットして使用する場合の床差し込み代
基準＝40以上確保

TOTO			単位 mm	名称 床排水金具
製図 名倉	検図 幸泉 石山	日付 2021-01-26	尺度 1:4	３２mm、床排水、ワンプッシュ
備考				品番 TLDS1201J
				図番 TLDS1201J=SA00.001.00

A4