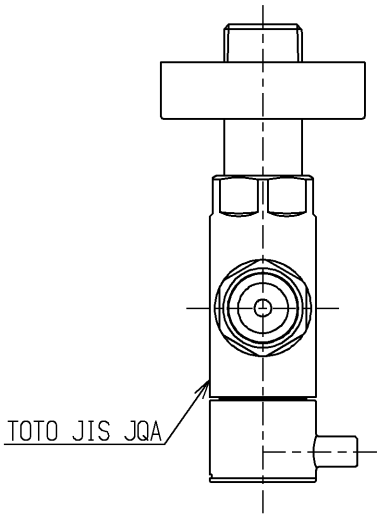

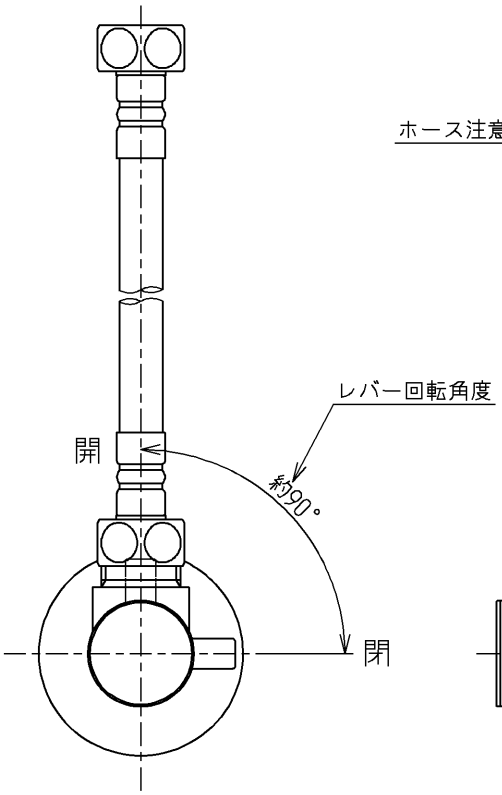

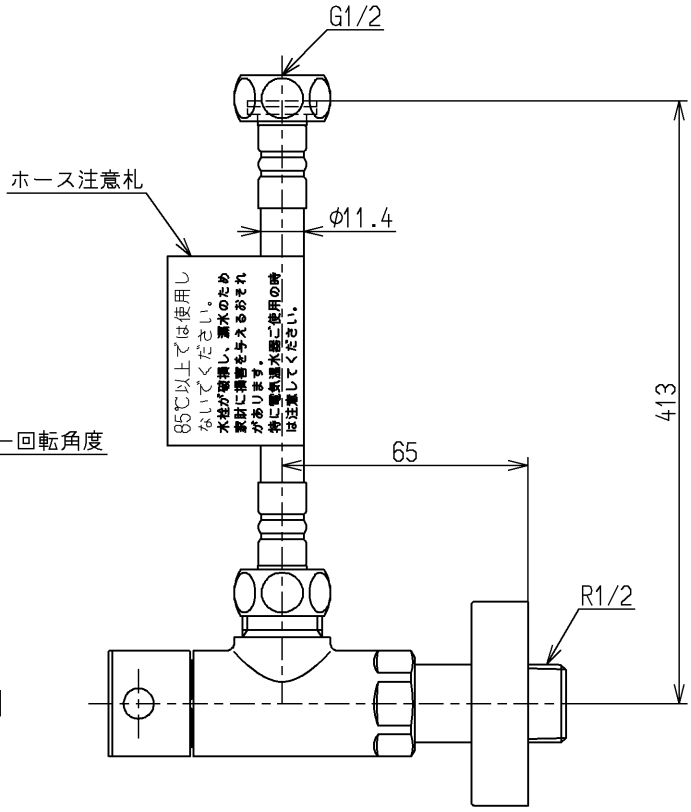

国土交通省記号：13-S3

屋外に設置しないでください。
フレキホースの外面被覆が変色や劣化による破損の可能性があります。

水道法適合品(JIS)

TOTO		単位 mm	名称	アングル形止水栓
製図 田中(敦)	検図 平井 竹林	日付 14.10.17	尺度 1：2	フレキホース付、共用
備考			図番	TLC4A1F

A4