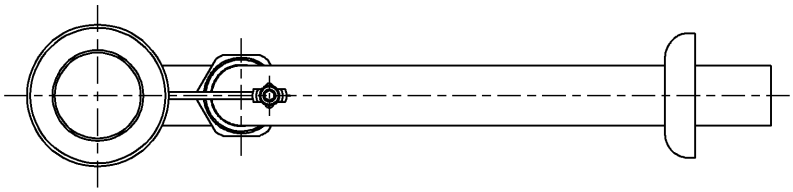

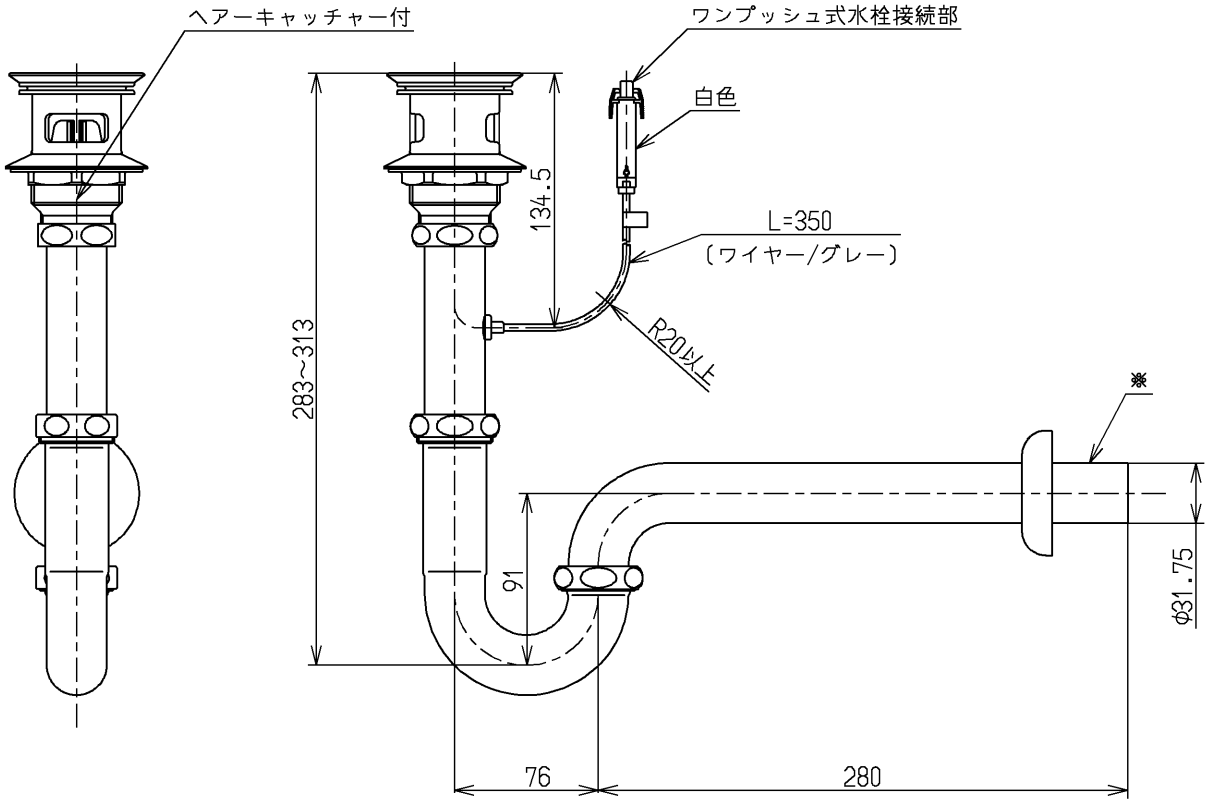

※印は現場で排水パイプを必要長さにカットして使用する場合の壁差し込み代
基準＝40以上確保

TOTO			単位 mm	名称 壁排水金具
製図 早田	検図 下林(千) 松尾(祐)	日付 15.02.19	尺度 1：4	32mm、Pトラップ、ワンプッシュ
備考				図番 T7PW6

A4