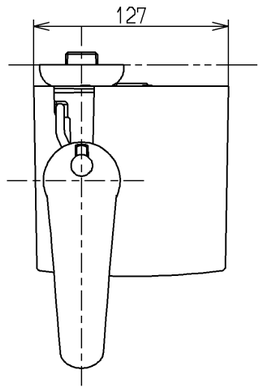

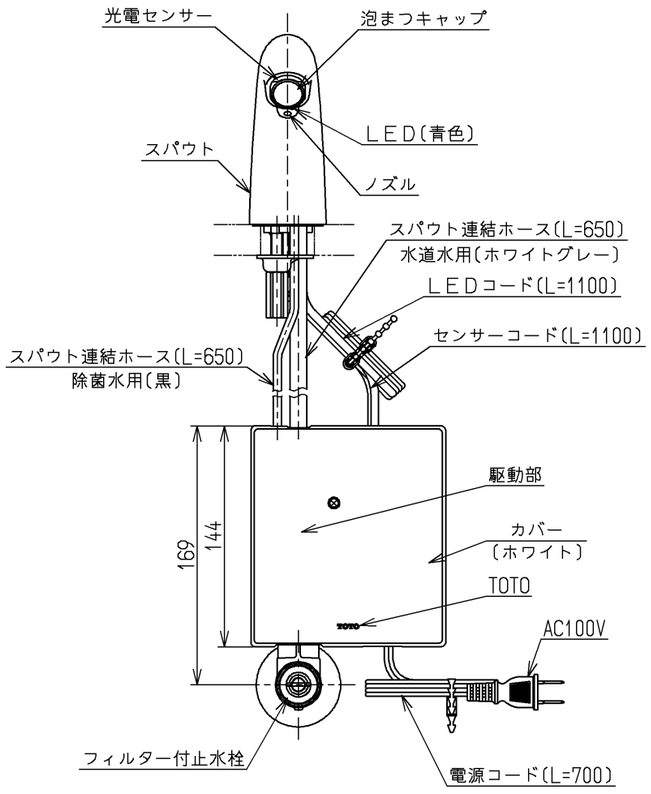

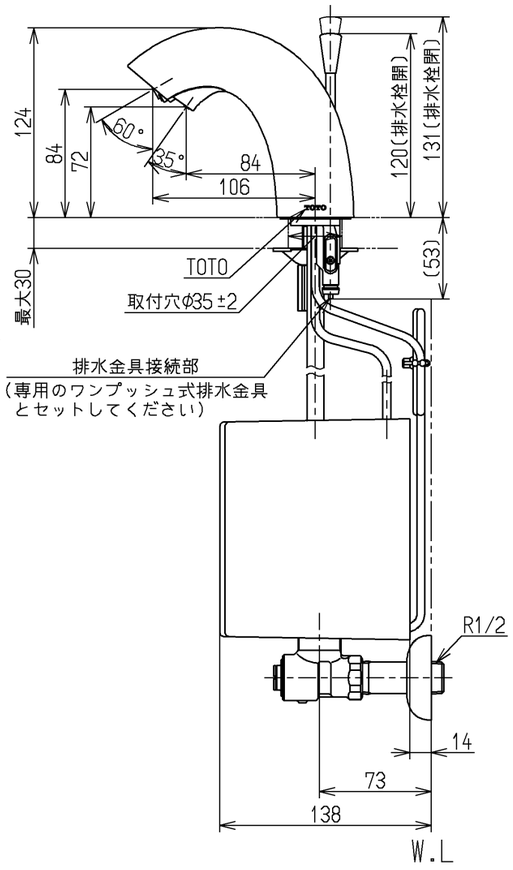

仕様		
用途		パブリック／一般住宅
タイプ		ＡＣ１００Ｖタイプ
電源		ＡＣ１００Ｖ ５０／６０Ｈｚ
消費電力	待機時	３Ｗ以下
	作動時	２４Ｗ以下
給水圧力	最低必要水圧	０．０５ＭＰａ（流動時）
	最高水圧	０．７５ＭＰａ（静止時） ※快適にお使いいただくためには、０．２～０．３ＭＰａ(流動時)程度の圧力をおすすめします。
使用可能水質		水道水または飲用可能な井戸水
使用環境温度		１～４０℃ ※凍結が予想される地域ではご使用できません。
特記事項		(1)インバータや赤外線を用いた他の機器により誤作動することがあります。 (2)自動水栓は屋内用です、屋外ではご使用できません。

吐水流量は定流量弁（２Ｌ／min用)により上限カット。必要に応じて止水栓にて流量調節可能
泡まつ吐水が止水した後、３秒後にきれい除菌水（約０．３Ｌ／min)が３秒間吐水されます

国土交通省記号：13-FA

水道法適合品	電気用品安全法適合品		
TOTO		単位 mm	名称 台付自動水栓
製図 大原	検図 中尾 藤井	日付 16.02.08	尺度 1：4
			単水栓、ＡＣ１００Ｖ、きれい除菌水、ワンプッシュ
備考			図番 TENA41AJ

A3