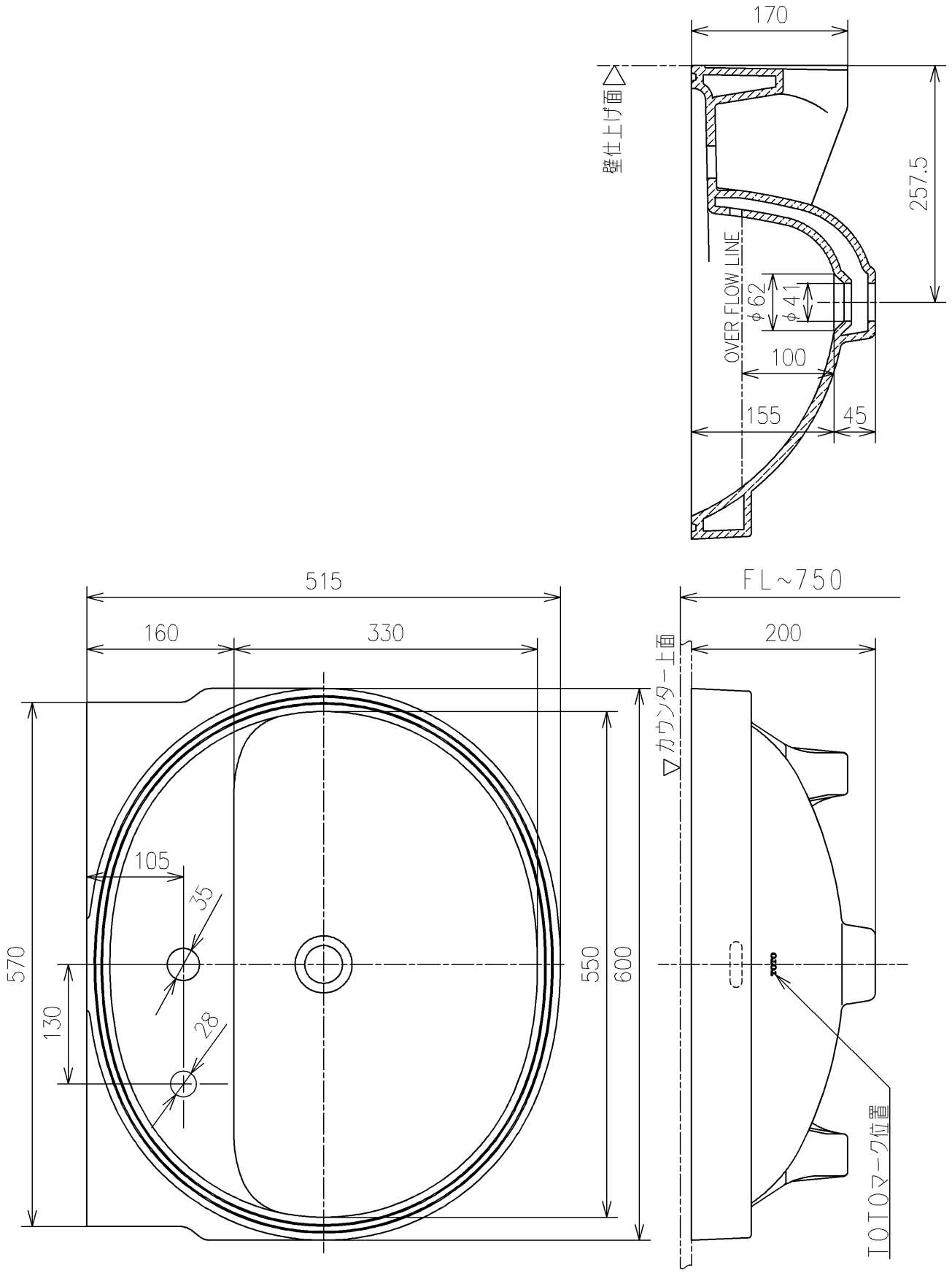

TOTO		単位 mm	名称 アンダーカウンター式洗面器
製図 米	検図 稲垣 新川	日付 19/03/18	尺度 1：6
備考 中形、楕円形			品番 L582CMS
			図番 L582CMS=D2
A4			ページNo . 1/1 (改)