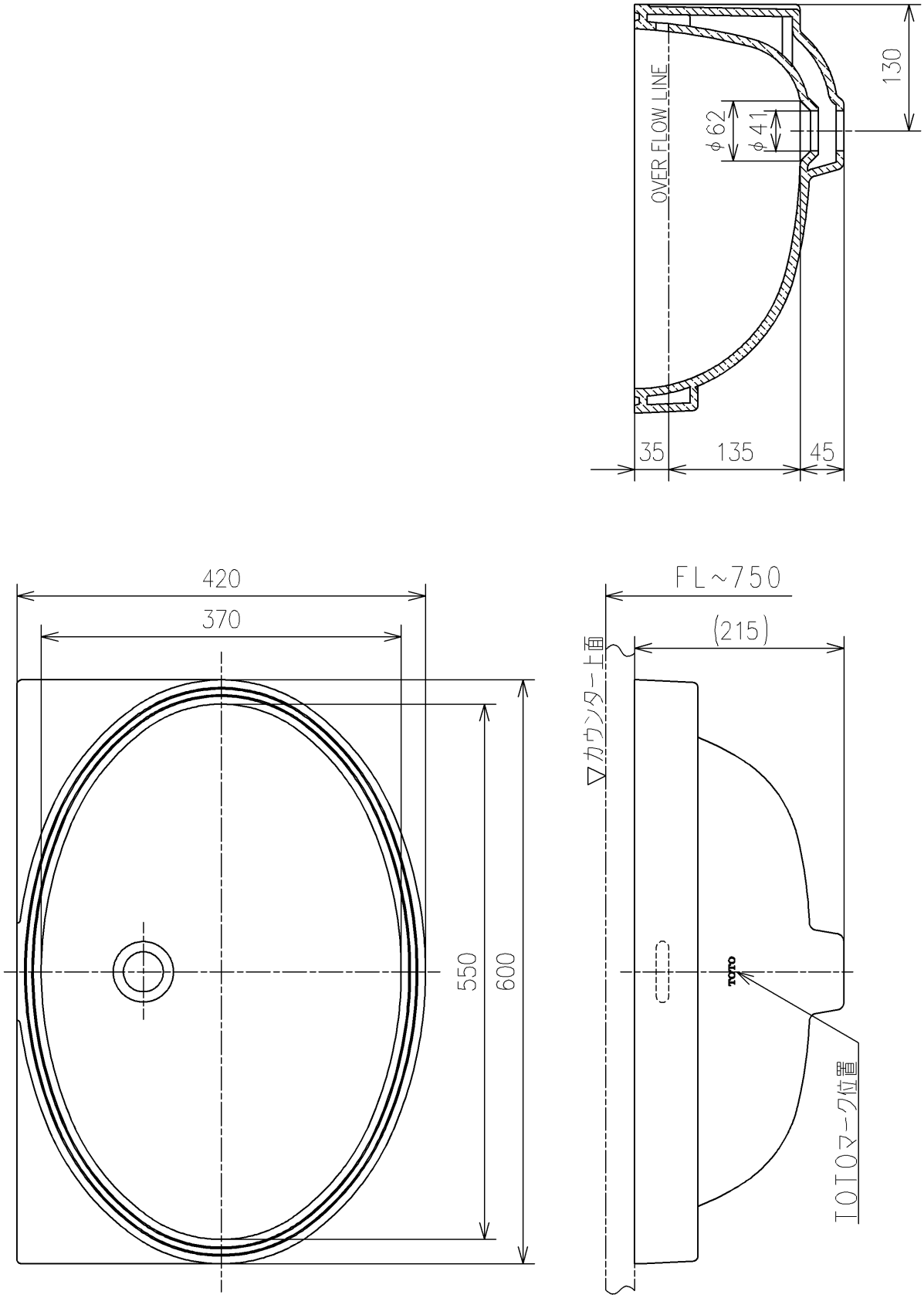


| | | | |
|---|---|---|---|
| TOTO | | 単位 mm | 名称 アンダーカウンター式洗面器 |
| 製図 米 | 検図 稲垣 新川 | 日付 19/05/21 | 尺度 1：6 |
| 備考 一般／他事業部向、大形、楕円形 | | | 品番 L548U |
| | | | 図番 L548U=D2 |
| A4 | | | ページNo . 1/1 (改) |