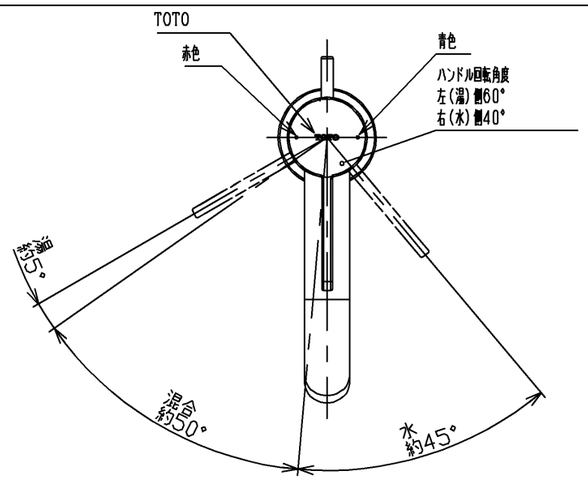


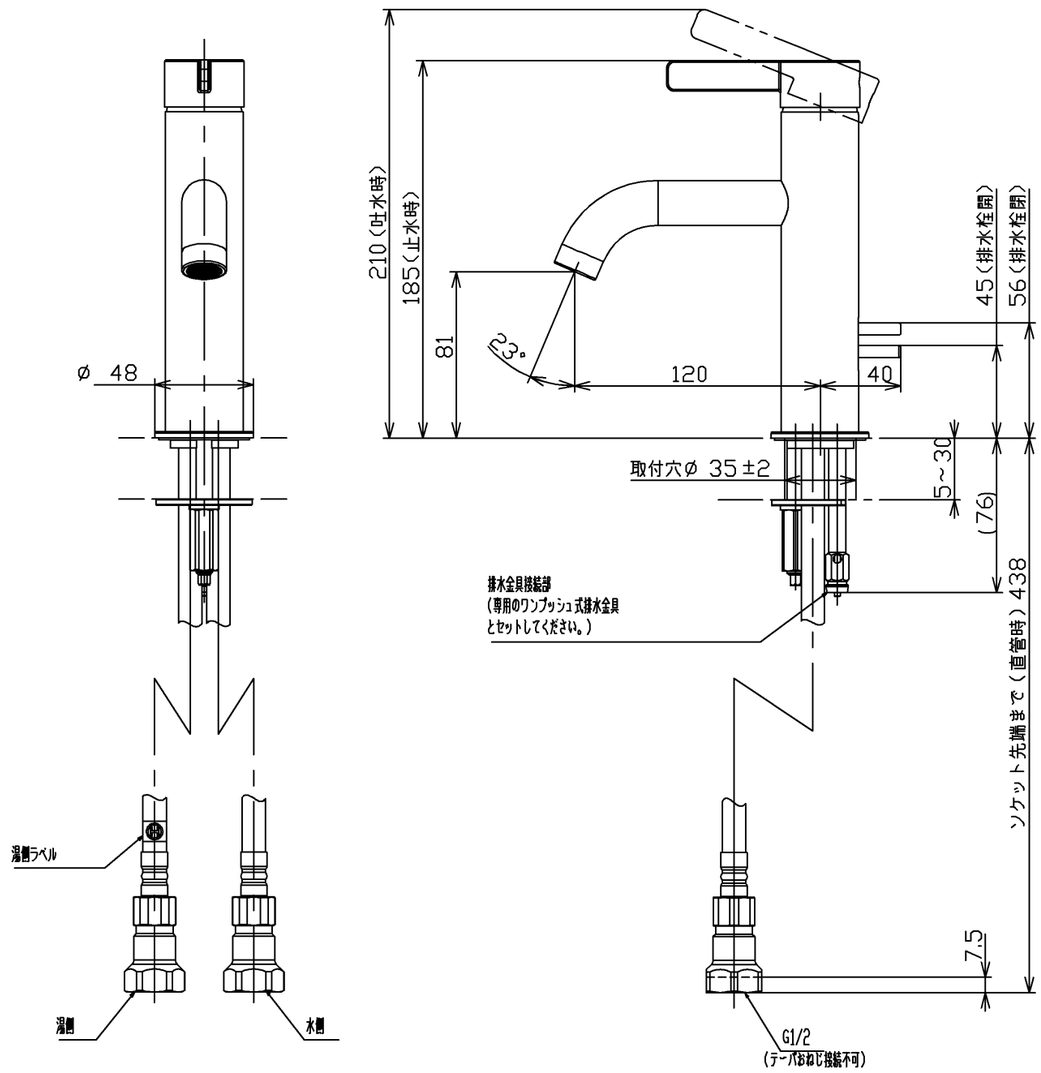


| 仕様 | | |
|---|---|---|
| 用途 | | 一般住宅用 |
| 給水圧力 | 最低必要水圧 | 0.05MPa(流動時) |
| | 最高水圧 | 0.75MPa(静止時)<br>※快適にお使いいただくためには、0.2MPa程度の圧力をおすすめします。 |
| 使用可能水質 | | 水道水または飲用可能な井戸水 |
| 使用環境温度 | | -20~40℃(0℃以下は水を抜いた状態) |
| 最高給湯温度 | | 85℃ |
| 特記事項 | | (1)湯圧が水圧より高くならないように設定してください。<br>(2)安全のため給湯温度は60℃以下でのご使用をおすすめします。<br>(3)湯水を逆に配管しないでください。 |

節湯 C1

水道法適合品(JIS)

| | | | | |
|---|---|---|---|---|
| TOTO | | | 単位 mm | 名称 台付シングル混合水栓<br>エコシングル、ワンプッシュ、共用 |
| 製図 山田(夾) | 検図 幸泉<br>幸泉 | 日付 2019-05-31 | R度 1:3 | 品番 TLG11301J |
| 備考 | | | | 図番 TLG11301J=SA00.001.00 |

A3