<付属品>
施工説明書 ×1

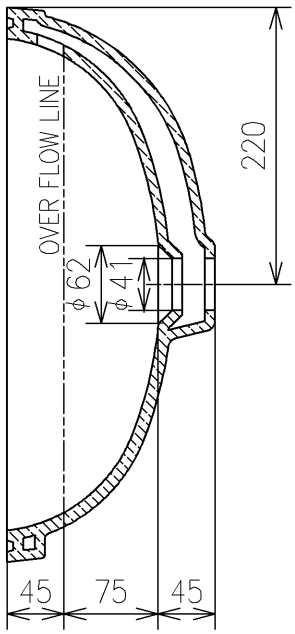

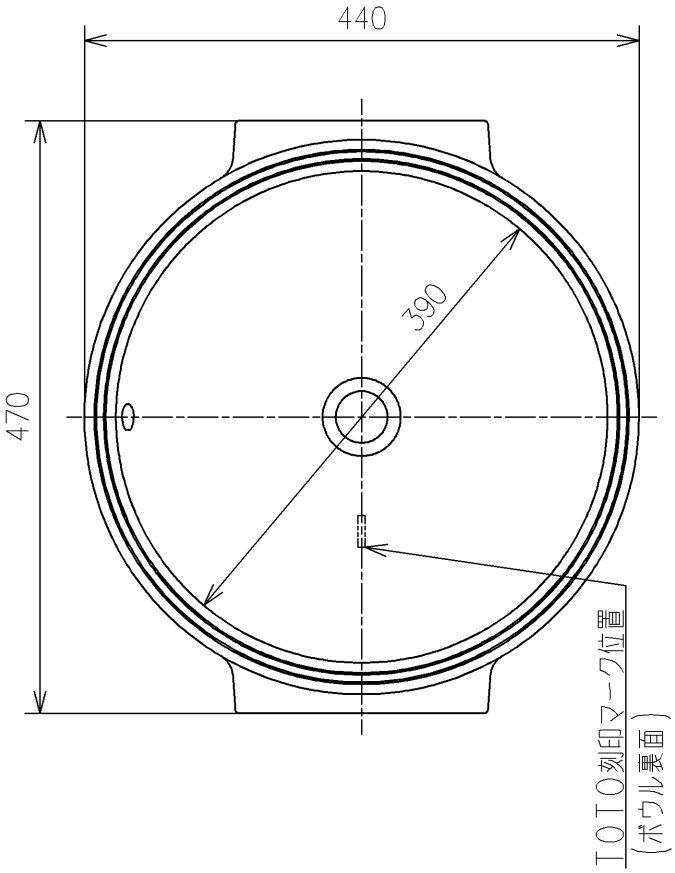

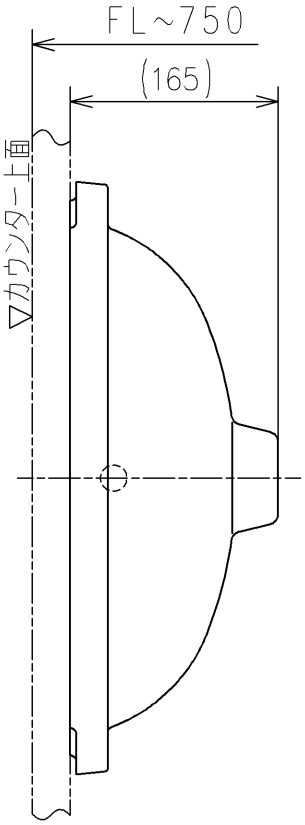

TOTO		単位 mm	名称 アンダーカウンター式洗面器
製図 米	検図 稲垣 新川	日付 19/05/21	尺度 1:6
備考 丸形			品番 L530
			図番 L530=D2
A4			ページNo. 1/1 (改)