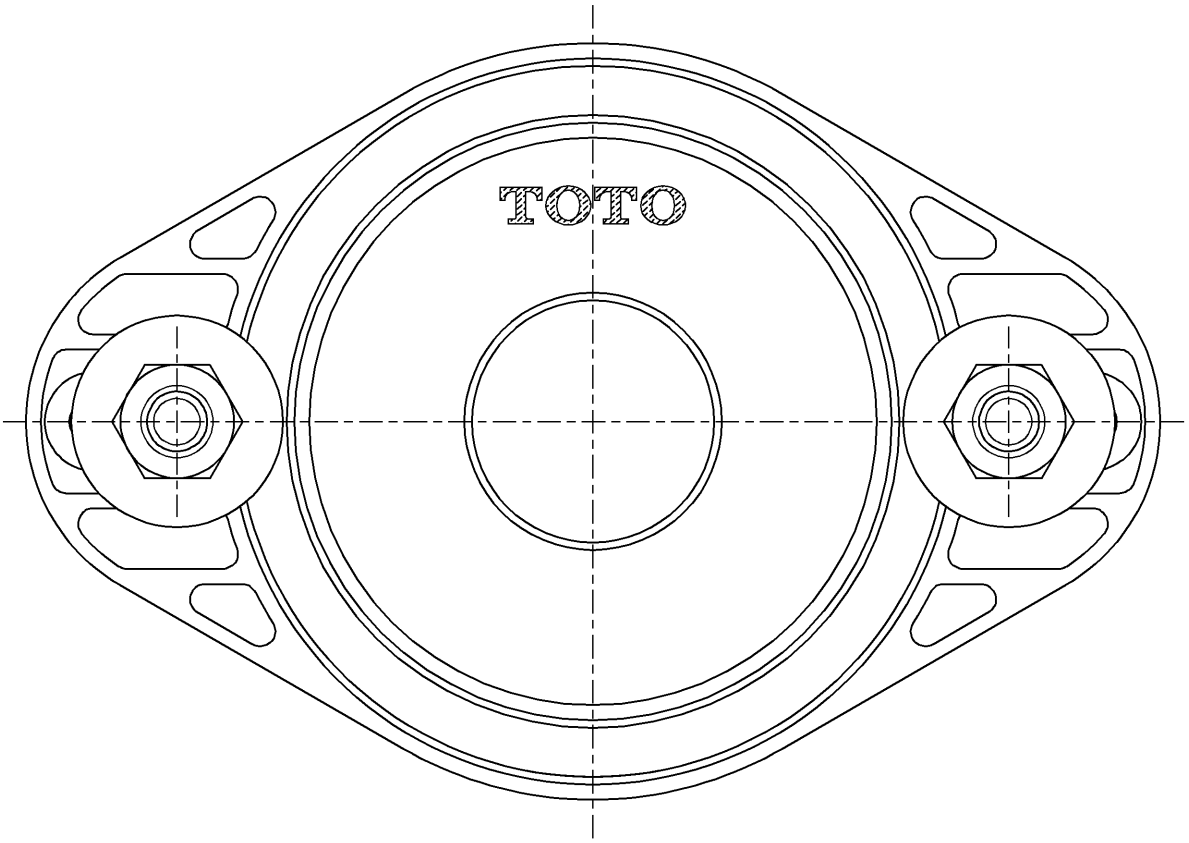

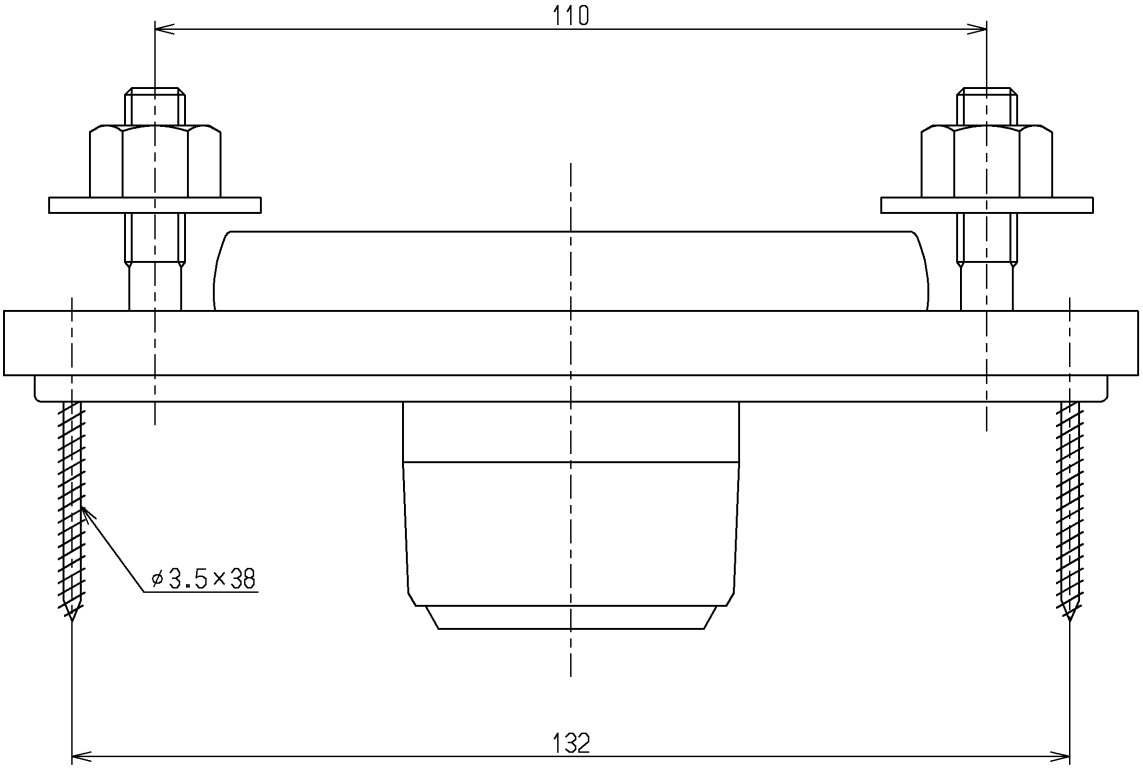

TOTO			単位 mm	名称 壁排水フランジ（４０塩ビ管用）
製図 植木	検図 米 新川	日付 18.09.26	尺度 1：1	図番 HP800F
備考				

A4