<梱包数>

固定具類（便器前固定、排水ソケット用）	X1
固定具類（便器後固定用）	X1
Pシール	X1
施工説明書	X1
位置決めシート	X1

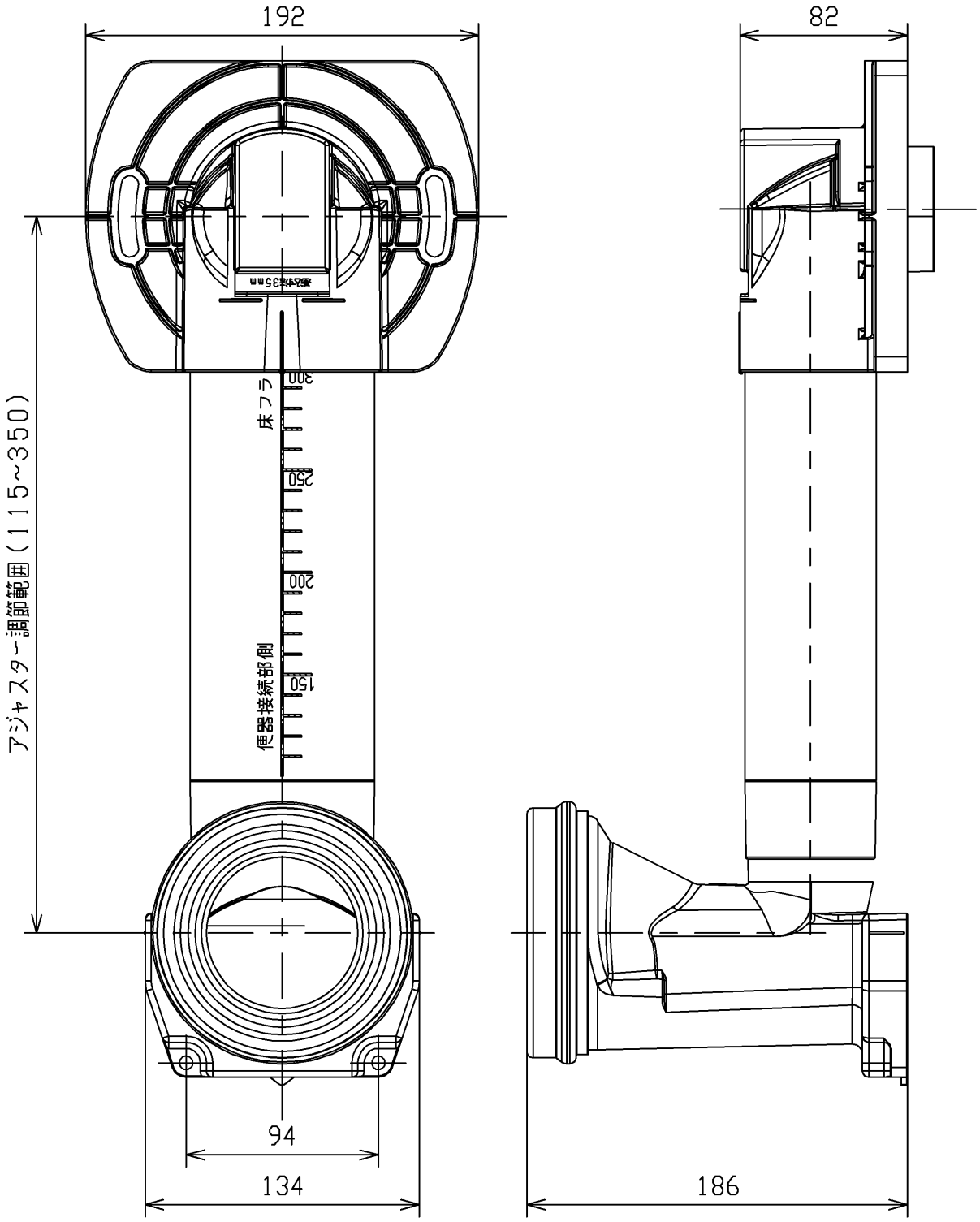

TOTO		単位 mm	名称 床排水アジャスター
製図 米	検図 稲垣 新川	日付 18/08/21	尺度 1：3
備考			品番 HP597M
			図番 HP597M=D2
A4			ページNo. 1/1 （改）