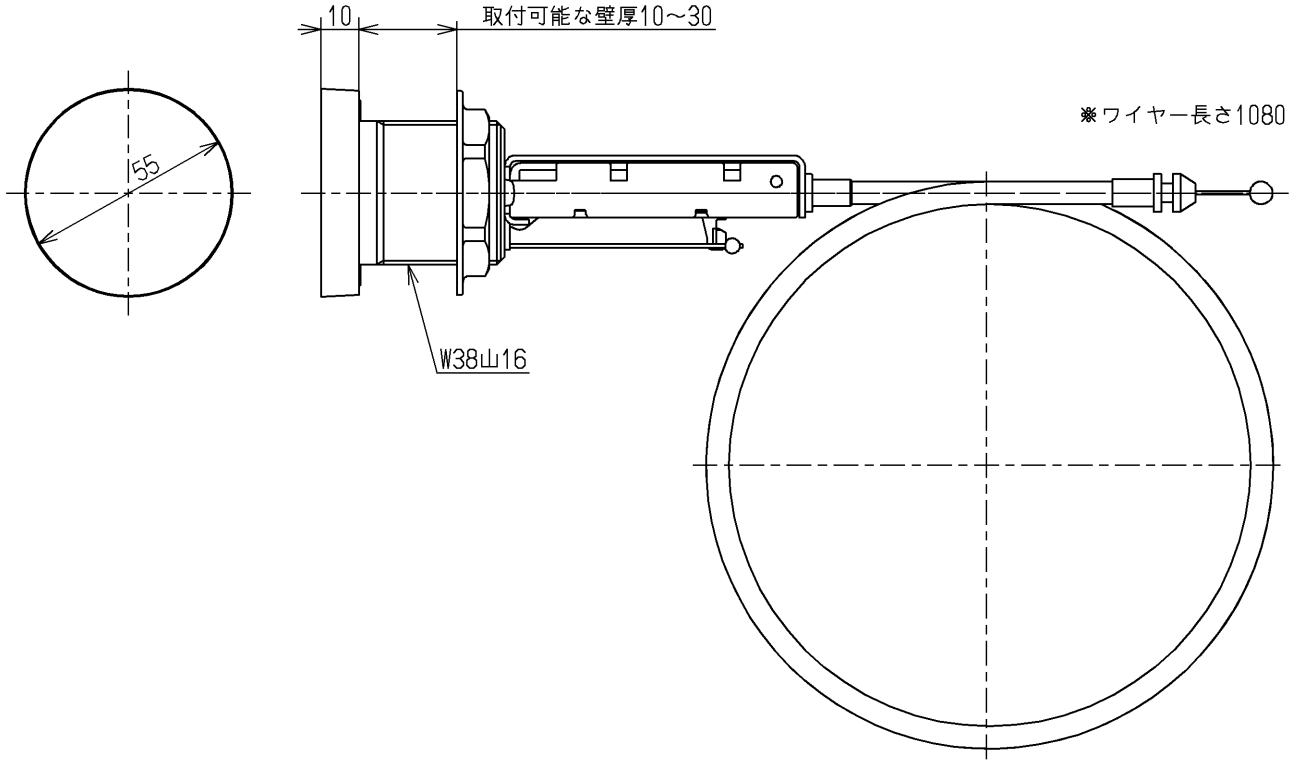

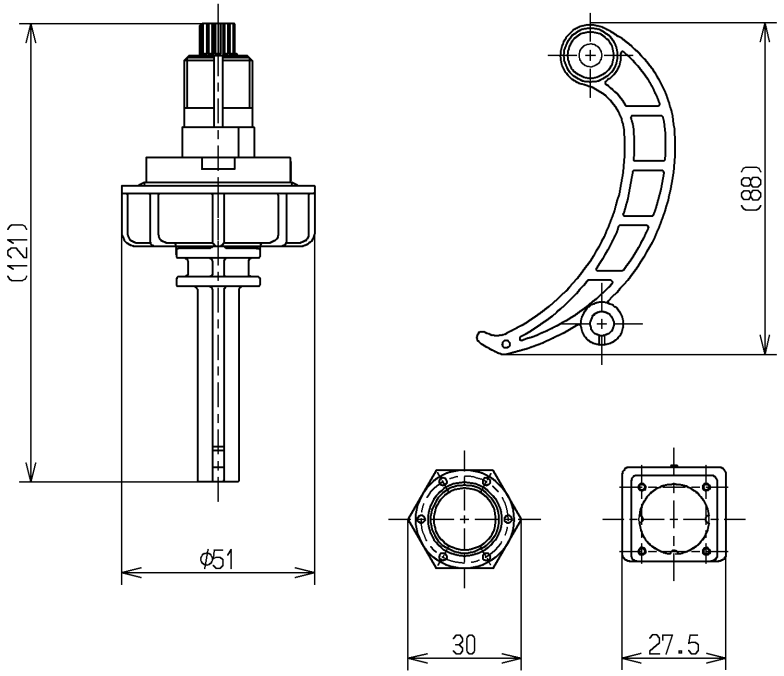

TOTO			単位 mm	名称 停電時洗浄レバー
製図 黒木	検図 檜皮 松下	日付 17.02.13	尺度 1：2	図番 HM530S
備考				

A4