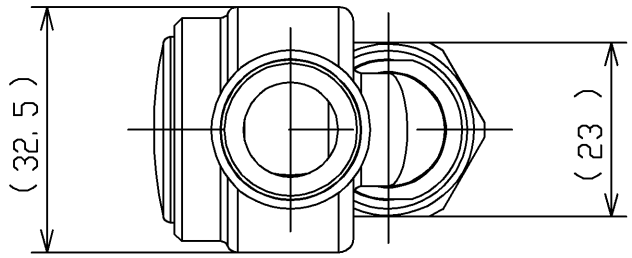

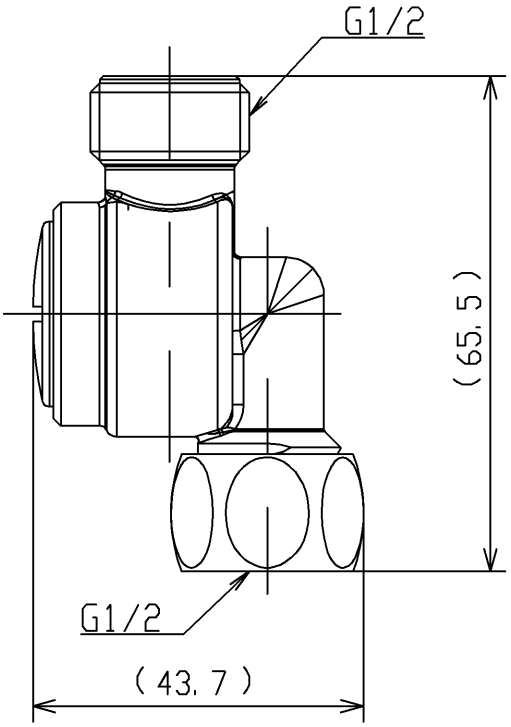

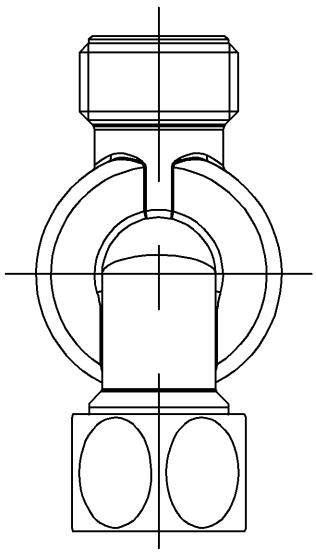

TOTO			単位 mm	名称 フィルターユニット
製図 米	検図 稲垣 新川	日付 18/04/23	尺度 1：1	
備考				品番 HH11108
				図番 HH11108=D2
		A4		ページNo. 1/1 (改)