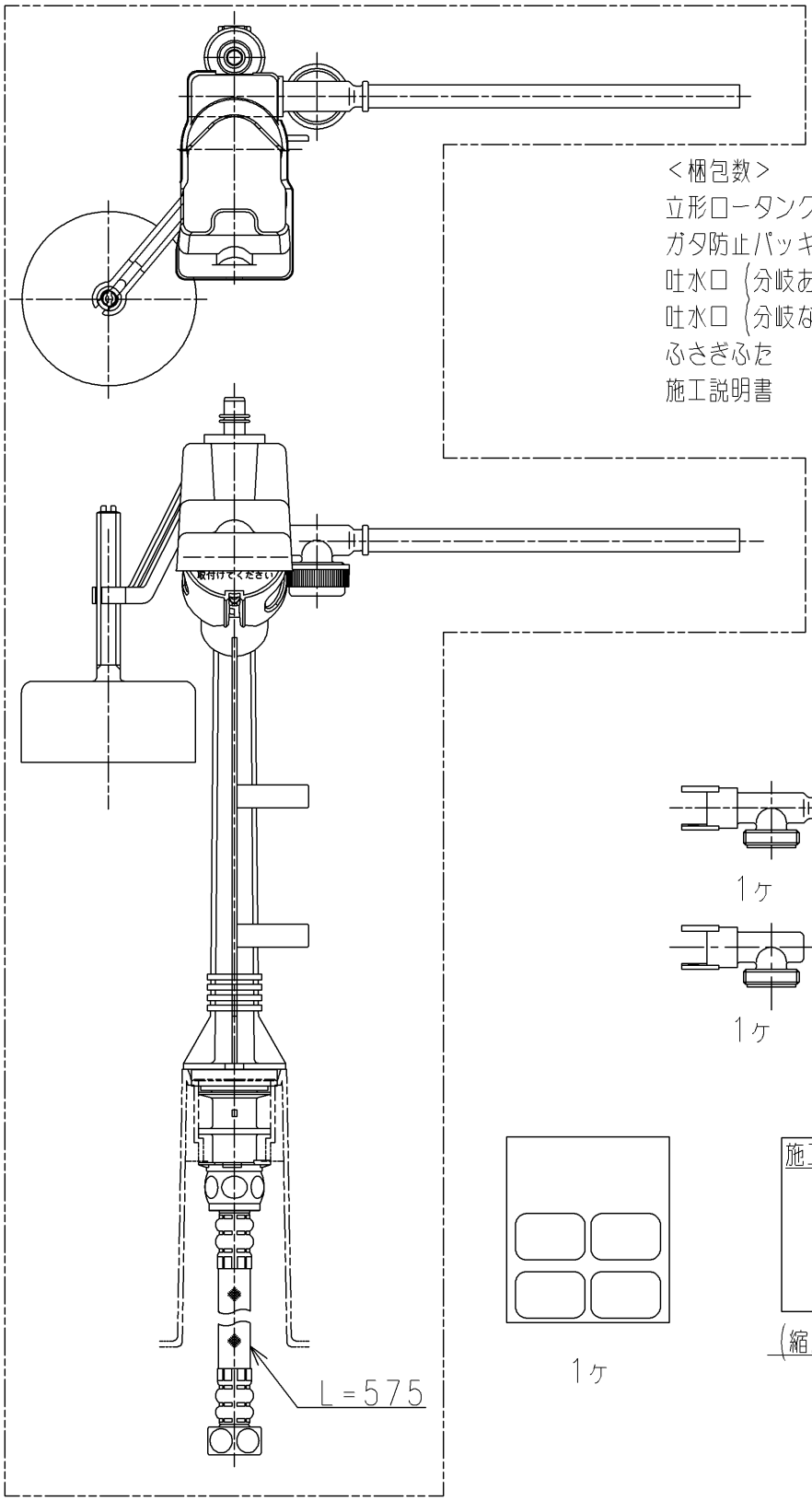

<梱包数>

立形ロータンク用ボールタップ13（JIS）	×1
ガタ防止パッキン（ユニット）	×1
吐水口（分岐あり）	×1
吐水口（分岐なし）	×1
ふさぎふた	×1
施工説明書	×1

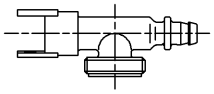

1ヶ

1ヶ

1ヶ

1ヶ

施工説明書

（縮尺：フリー）

1ヶ

TOTO		単位 mm	名称 立形ロータンク用ボールタップ13
製図 米	検図 稲垣 新川	日付 19/05/15	尺度 1：3
備考 手洗付／なし兼用			品番 HH06005RZ
			図番 HH06005RZ=D2
A4			ページNo. 1/1 （改）