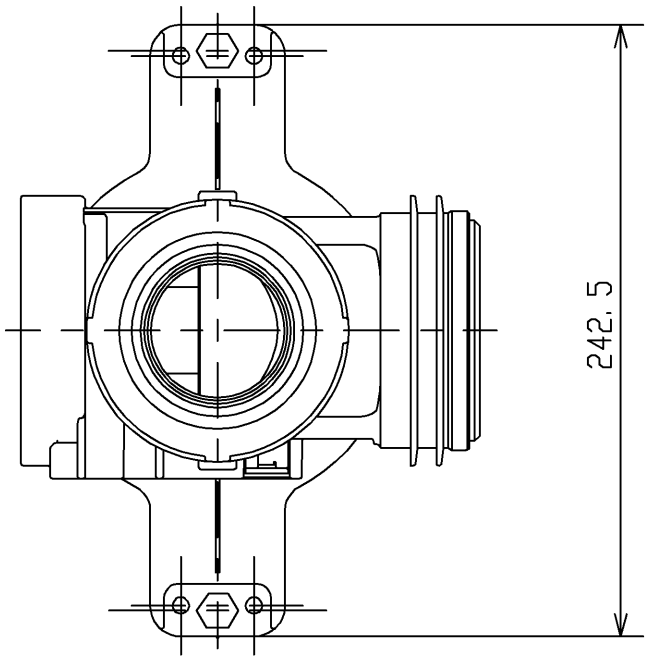

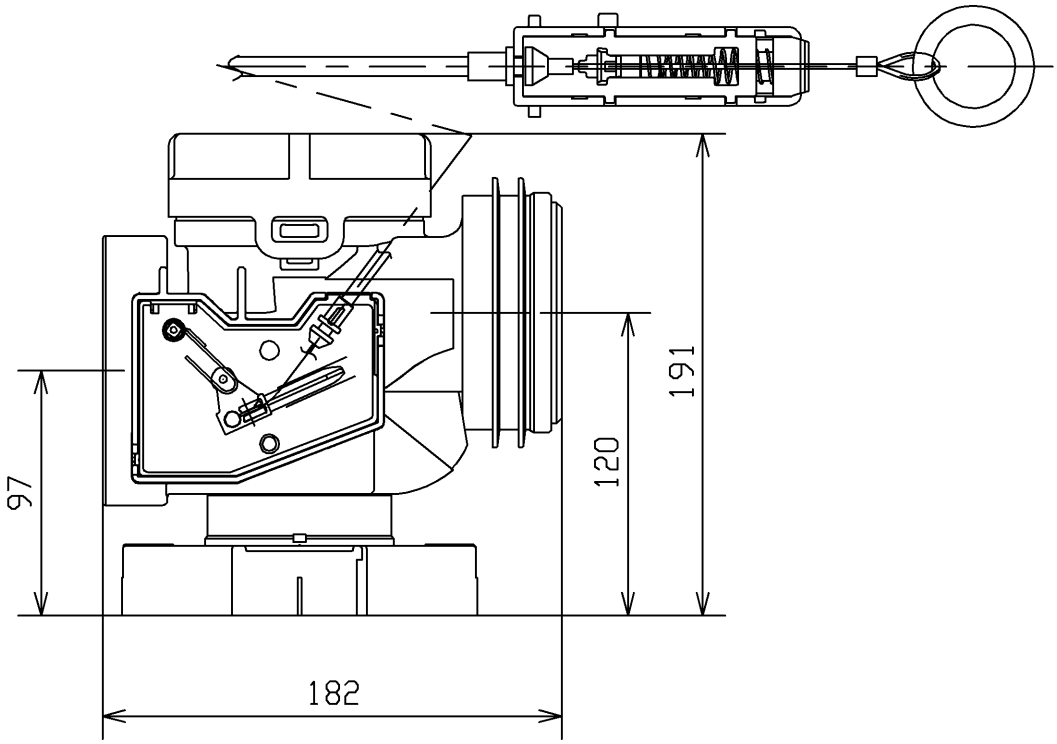

TOTO		単位 mm	名称 壁排水ソケット
製図 米	検図 稲垣 新川	日付 18/05/30	尺度 1：3
備考			品番 HH02076S
			図番 HH02076S=D2
A4			ページNo. 1 / 1 （改）