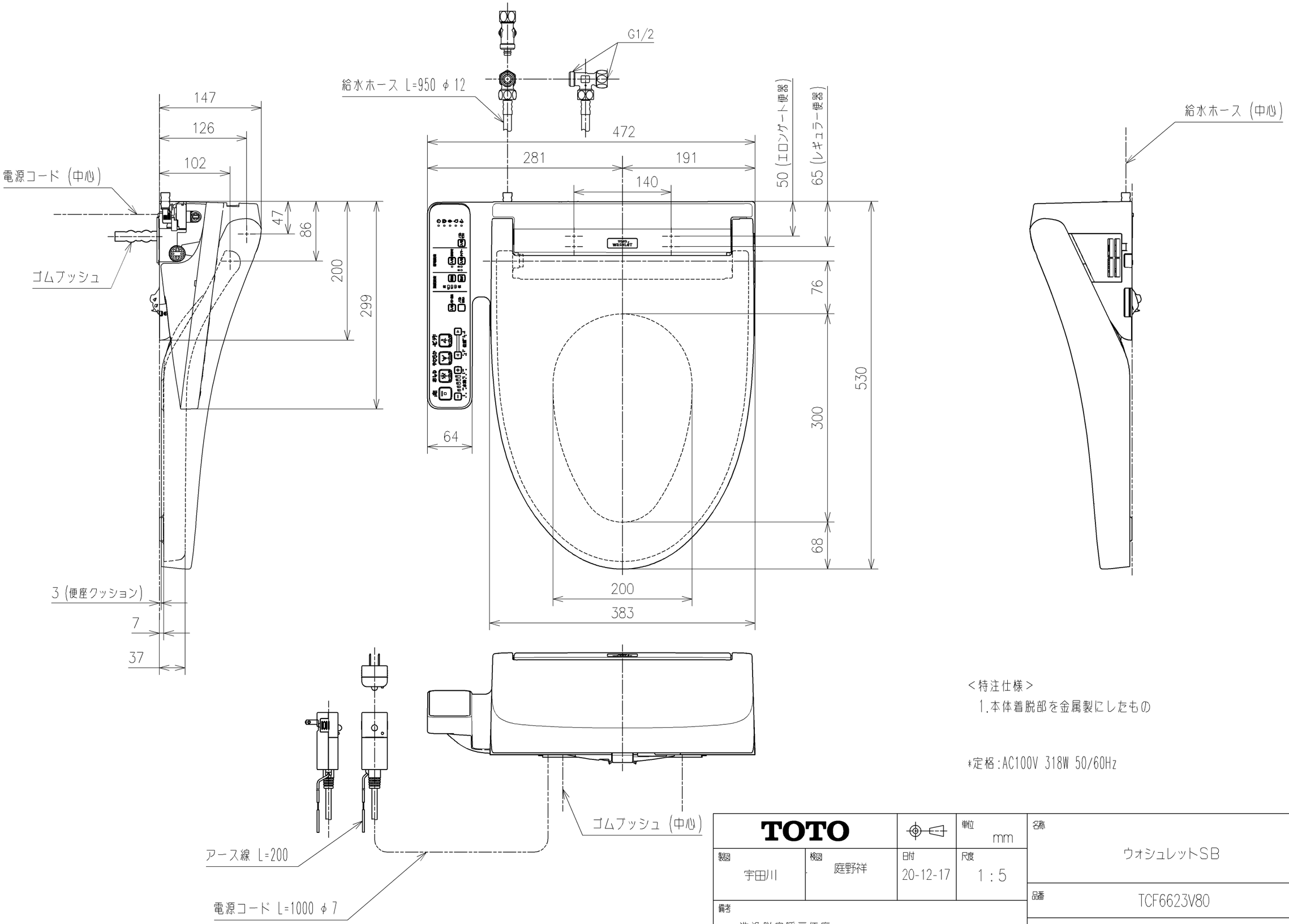

<特注仕様>
1.本体着脱部を金属製にしたもの

*定格:AC100V 318W 50/60Hz

TOTO			単位 mm
製図 宇田川	検図 庭野祥	日付 20-12-17	尺度 1:5
備考 洗浄脱臭暖房便座			

名称 ウォシュレットSB

品番 TCF6623V80

図番リビジョン -

A3 ページNo. 1/1 (改)