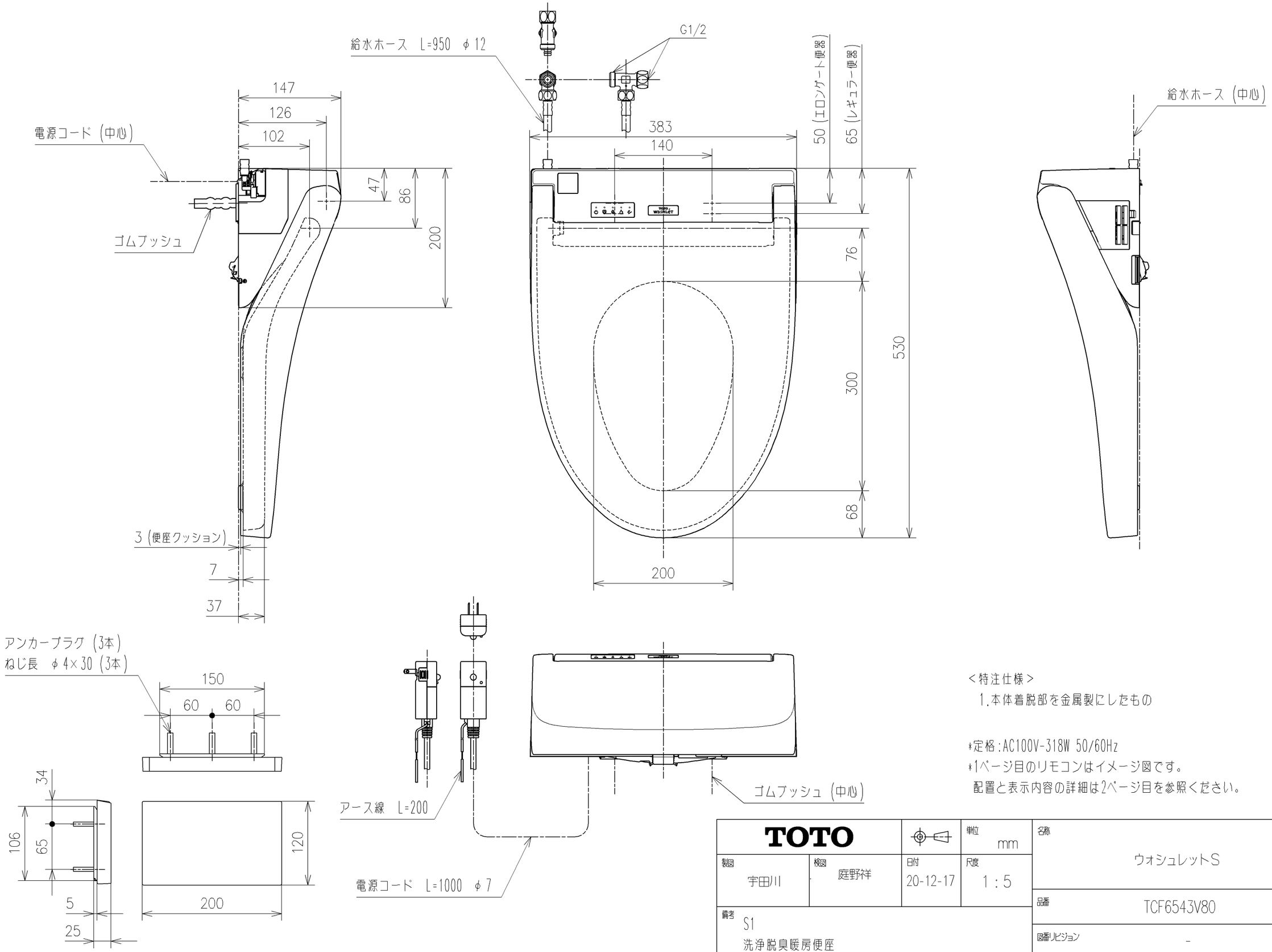

<特注仕様>

1.本体着脱部を金属製にしたもの

*定格:AC100V-318W 50/60Hz

*1ページ目のリモコンはイメージ図です。
配置と表示内容の詳細は2ページ目を参照ください。

TOTO			単位 mm	名称 ウォシュレットS
製図 宇田川	検図 庭野祥	日付 20-12-17	尺度 1:5	
備考 S1 洗浄脱臭暖房便座				品番 TCF6543V80
				図番リビジョン -
A3				ページNo. 1/1 (改)

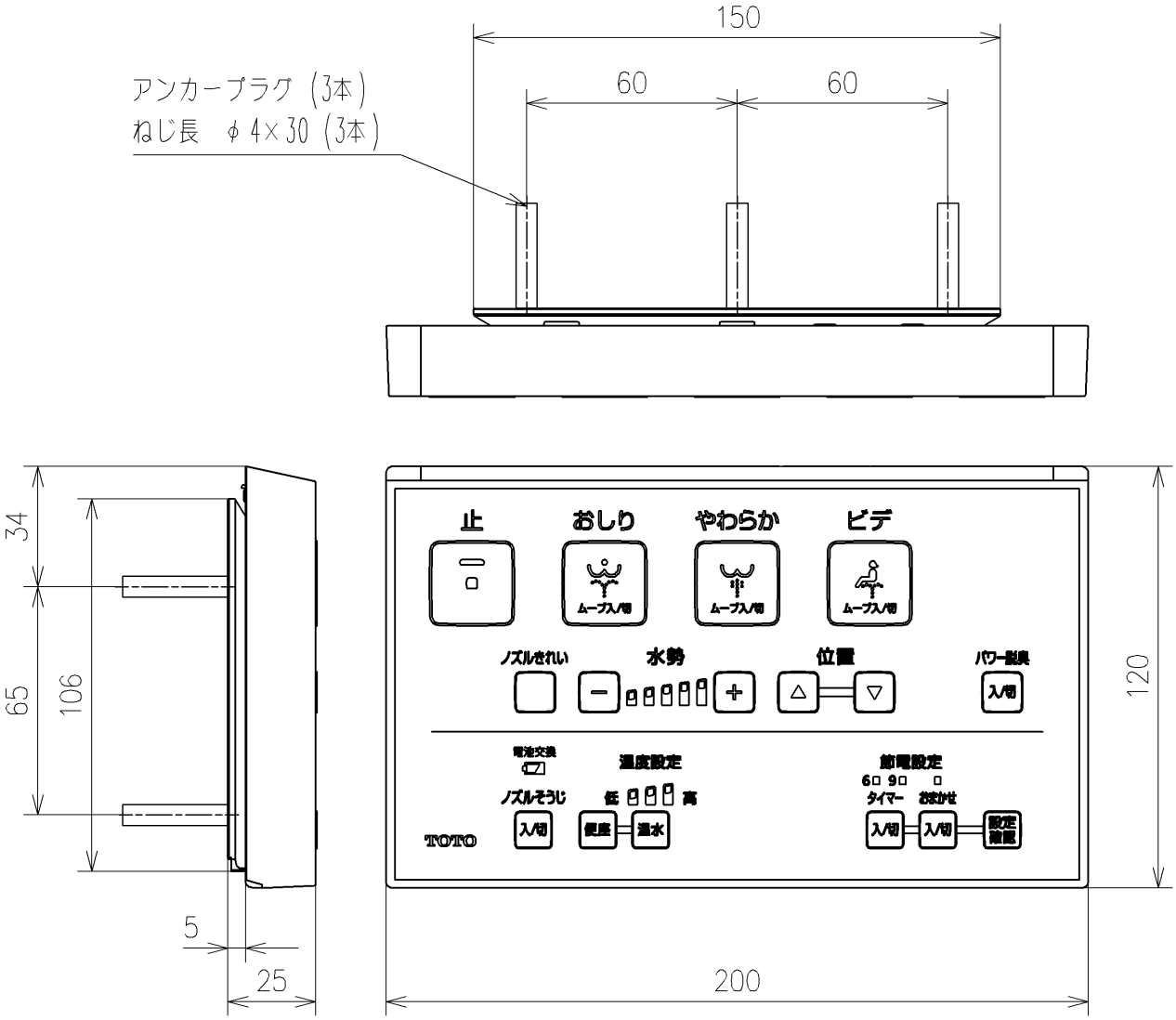

リモコン詳細図

TOTO		単位 mm	名称 ウォシュレットS
製図 宇田川	検図 庭野祥 川俣淳	日付 20-12-17	尺度 1：2
備考			品番 TCF6543V80
			図番リビジョン -
		A4	ページNo. 1/1 (改)