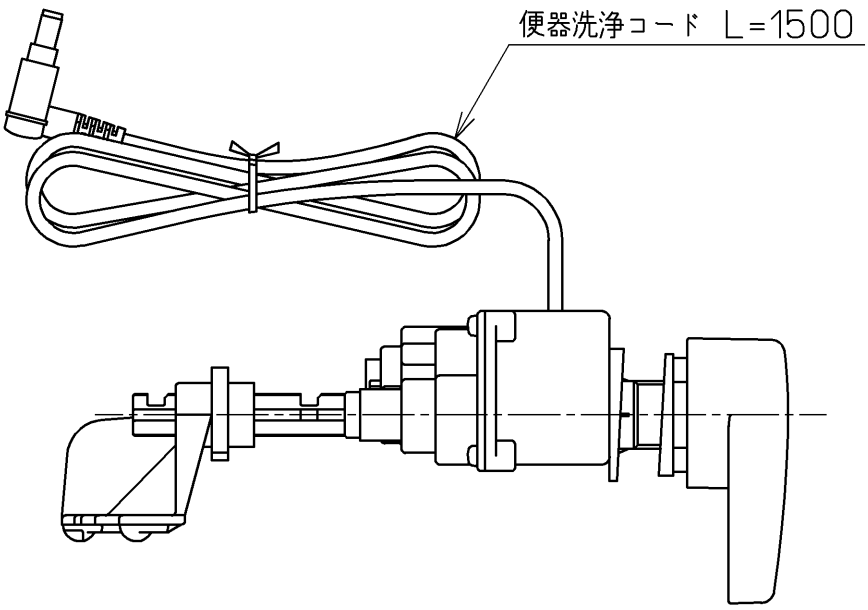

レスティカ・CSR / 一般地仕様の場合

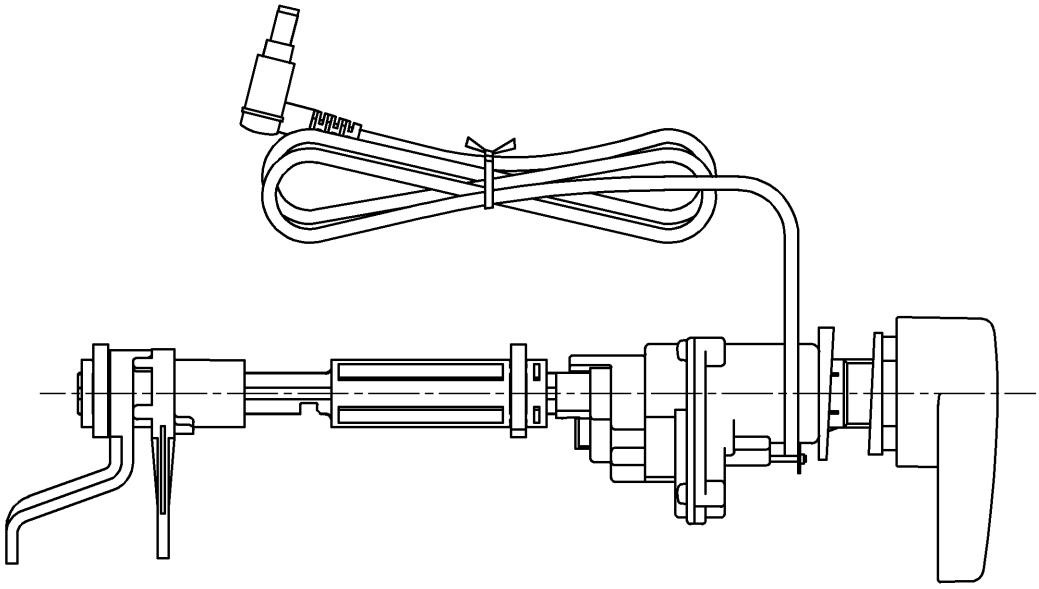

レスティカ・CSR(CS680系)・NEW CS(C770系)/ 寒冷地仕様の場合

付属品

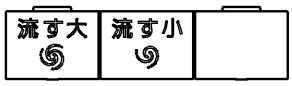

流すボタン組品：1個

TOTO		単位 mm		名称 便器洗浄ユニット
製図 宇田川	検図 高末 祖次	日付 17-08-03	尺度 1 : 2	
備考 アプリコット 密結便器(右ハンドル用)				品番 TCA321
				図番 TCA321=A0100
A4				ページNo. 1-1 (改)