<付属品>
止水栓 ×1
固定具類 ×1
アジャスター ×1
Pシール ×1
便器接続部 ×1
すっきりパネル ×1

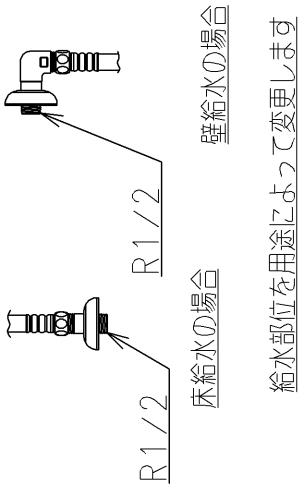

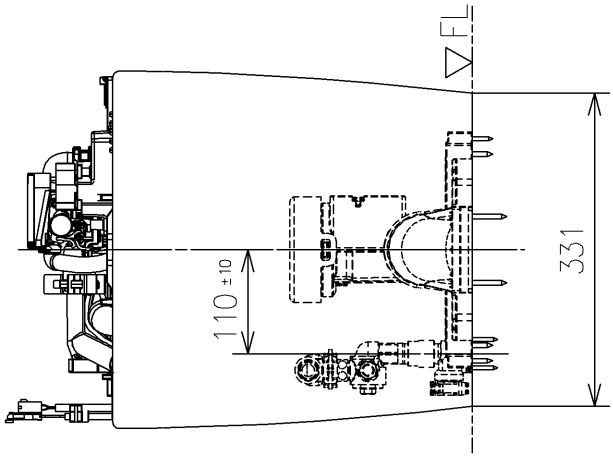

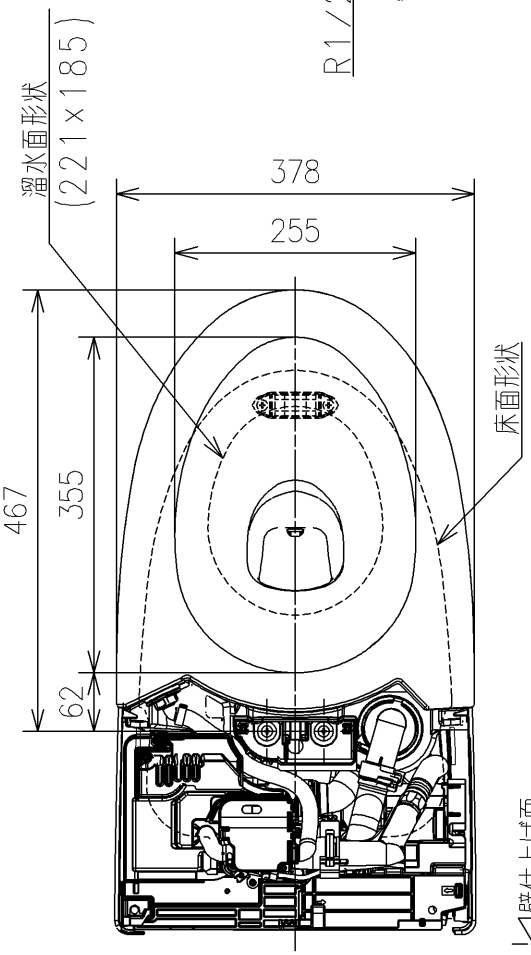

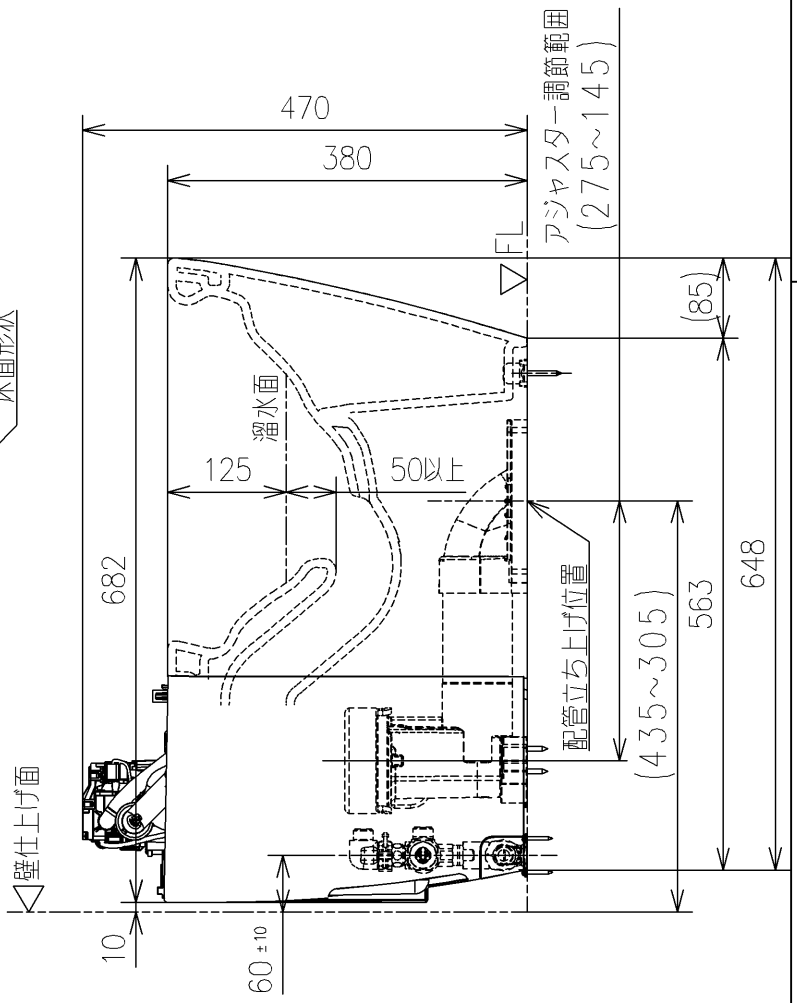

TOTO		UNIT mm	SCALE 1:8	DATE 2022-Mar-14	DRAWN takanobu.tsuchida
TITLE 床置床排水大便器(ネオレスト)					CHECKED masaaki.momoe
FLOOR-MOUNTED TOILET BOWL (NEOREST)					APPROVED shu.kashirajima
REMARKS					ITEM NUMBER CS921BM

※日本販売品の衛生陶器の寸法許容差はJIS A5207に準ずる