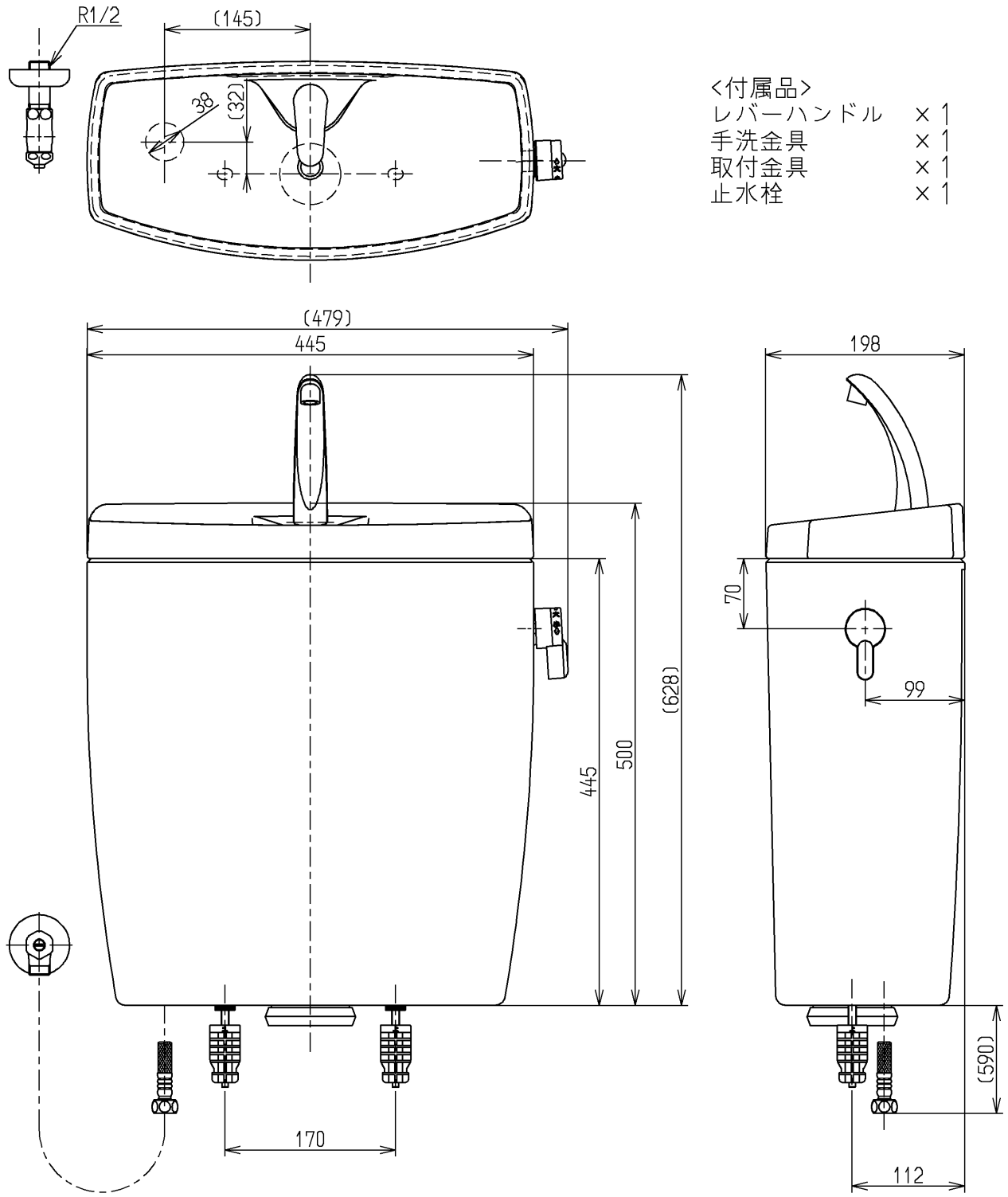

<付属品>

レバーハンドル	×1
手洗金具	×1
取付金具	×1
止水栓	×1

止水栓は床，壁共通使用可。

TOTO			単位 mm	名称 手洗付密結タンク
製図 植木	検図 米 新川	日付 18.04.13	尺度 1：6	図番 SH61BA
備考 防露式				

A4