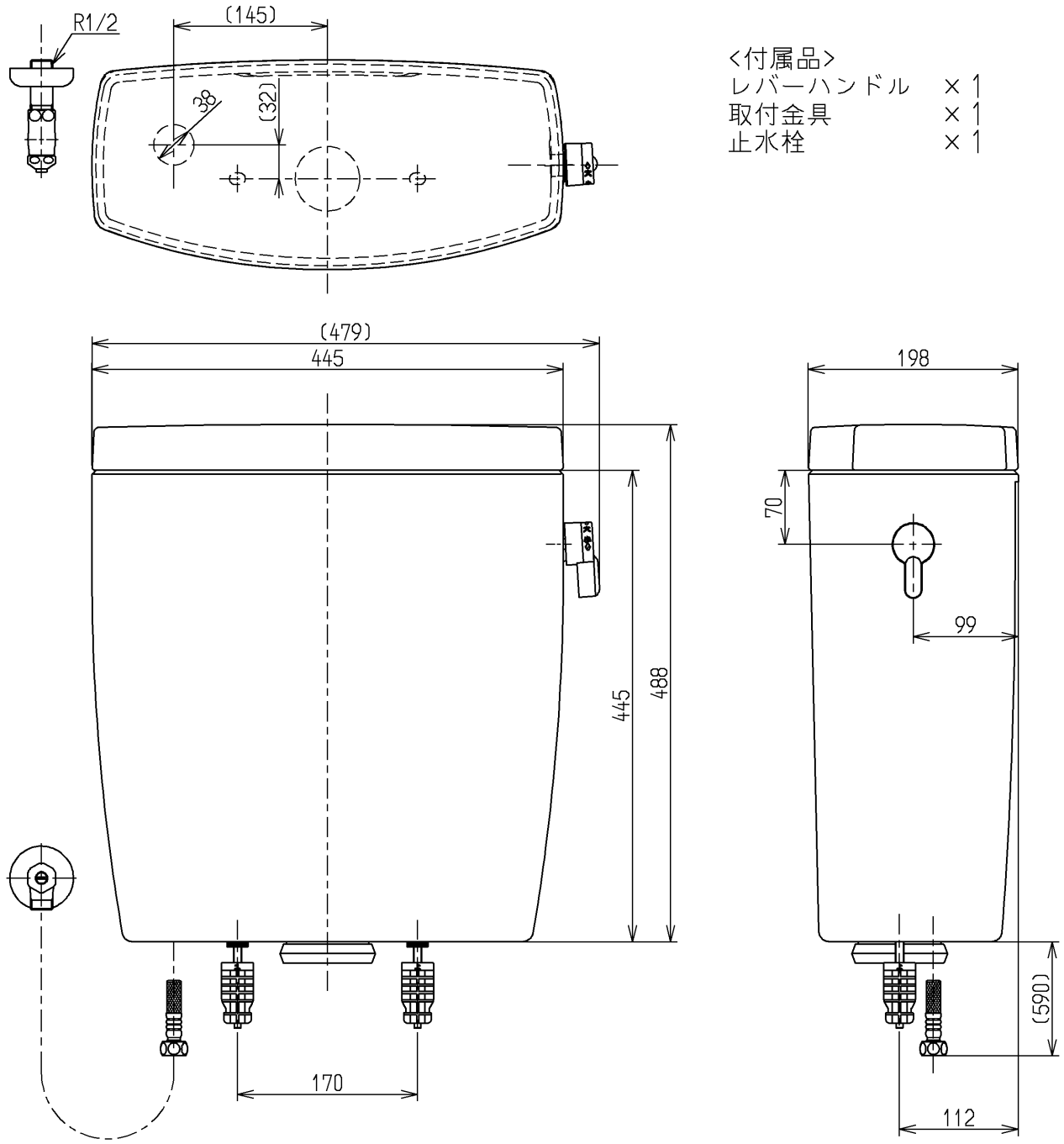

<付属品>
レバーハンドル　×1
取付金具　×1
止水栓　×1

止水栓は床,壁共通使用可.

TOTO			単位 mm	名称 密結タンク
製図 植木	検図 米 新川	日付 18.04.13	尺度 1:6	図番 SH60BA
備考 防露式				

A4