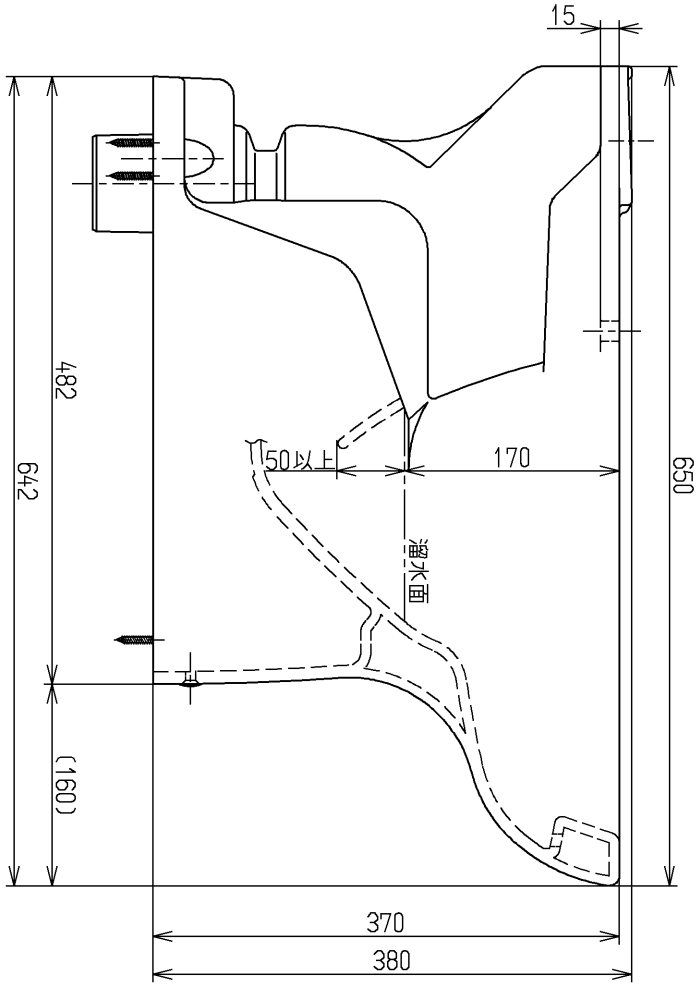

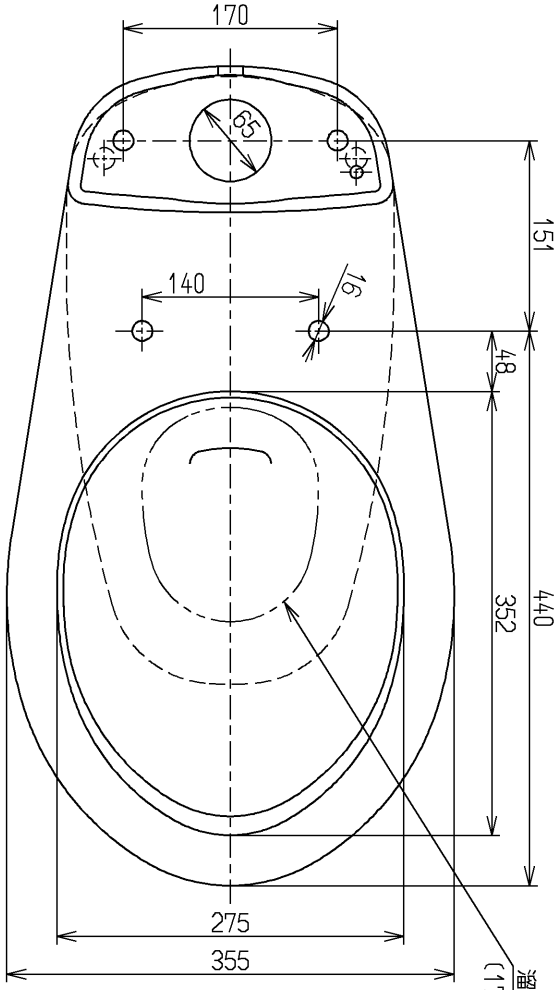

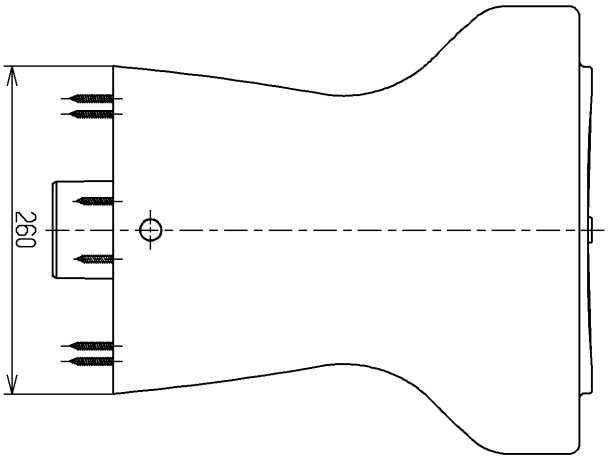

<付属品>
化粧キャップ　×1
排水ソケット　×1
(VU・VP75、100対応)

TOTO		単位 mm	名称 床置床排水大便器
製図 植木	検図 米 新川	日付 18.01.29	尺度 1：6
備考 レギュラータイプ、防露式			図番 CS670B

A4