<付属品>

レバーハンドル	X1
取付金具	X1
止水栓	X1

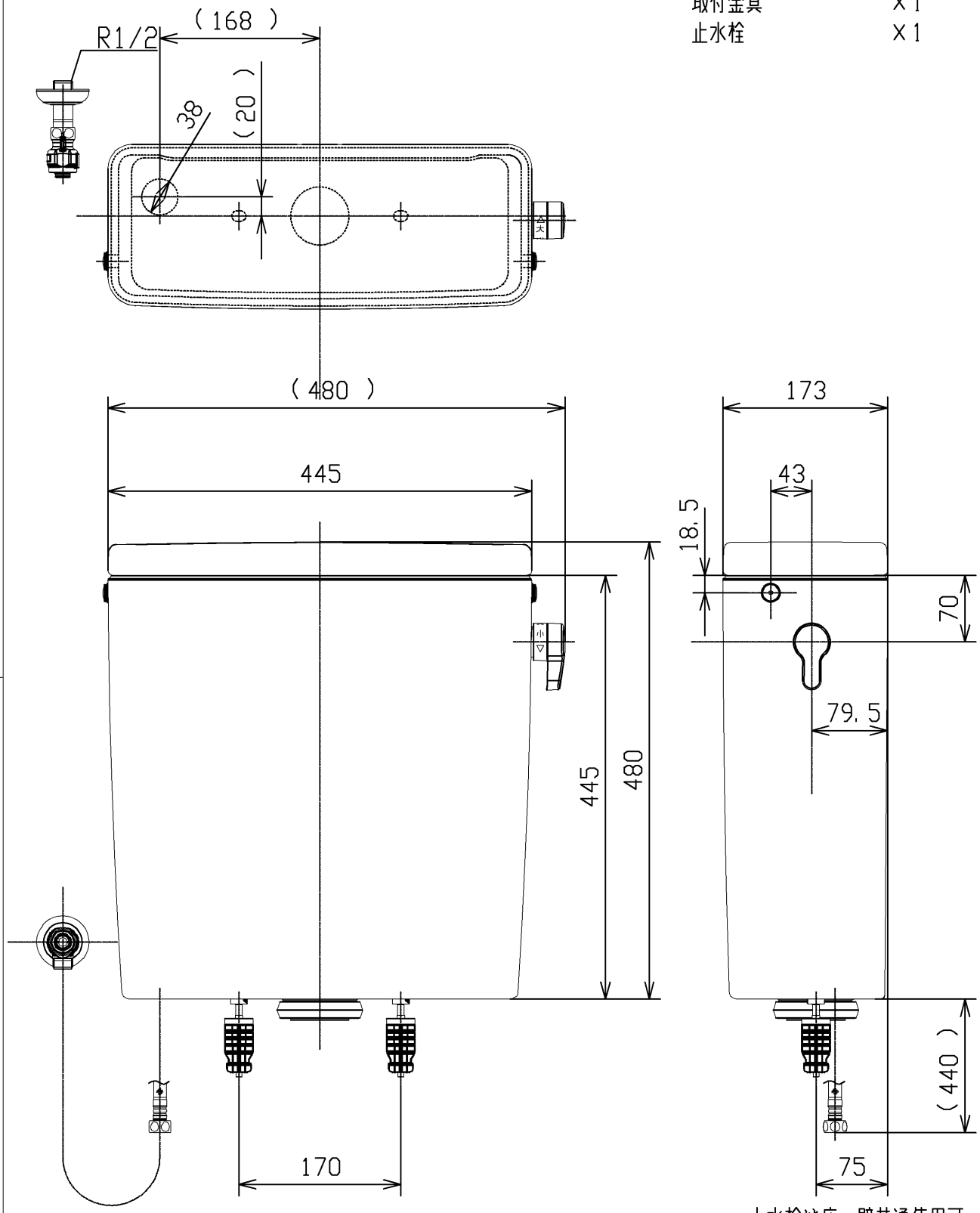

止水栓は床、壁共通使用可

TOTO		単位 mm	名称 密結タンク
製図 米	検図 稲垣 新川	日付 18/04/26	尺度 1:6
備考 防露式、ふた固定式、パブリックコンパクト			品番 SH596BAYR
			図番 SH596BAYR=D2
A4			ページNo. 1/1 (改)