<付属品>
固定具類（ユニット） ×1
化粧キャップセット ×1
便器接続部（ユニット） ×1
アジャスター（ユニット） ×1
Pシール（ユニット） ×1

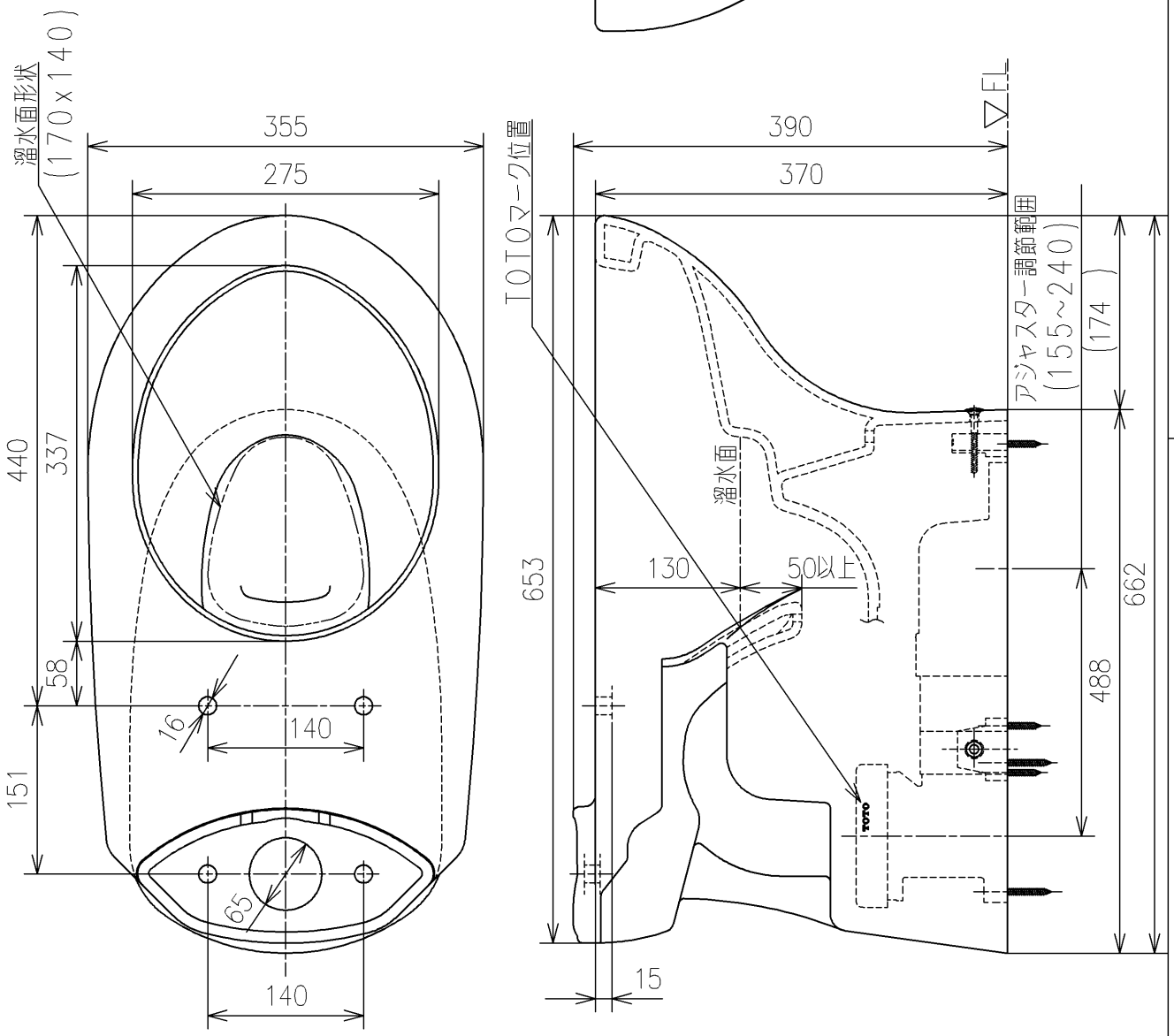

TOTO		単位 mm	名称 床置床排水大便器（隅付）
製図 米	検図 稲垣 新川	日付 19/03/29	尺度 1：6
備考 防露式、レギュラータイプ、コンパクトリモデルコーナータイプ			品番 CS510BM
			図番 CS510BM=D2
A4			ページNo. 1/1 (改)