<付属品>
洗浄管 ×1
大便器取付木ねじ ×1
施工説明書 ×1
取扱説明書ユニット ×1

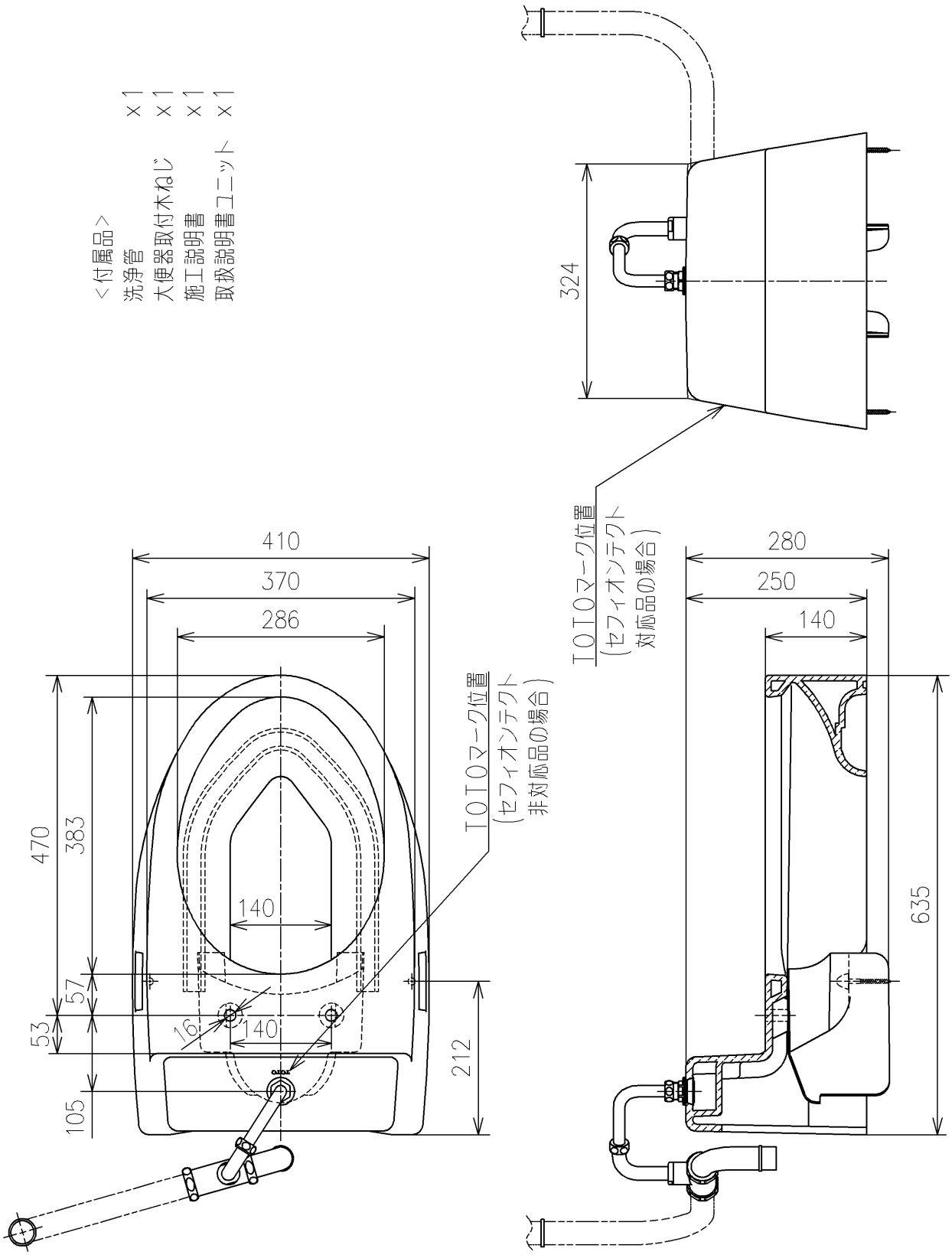

TOTO		単位 mm	名称 和風改造用床置便器(スワレット)
製図 米	検図 稲垣 新川	日付 19/03/29	尺度 1:8
備考 エロンゲートタイプ、ロータンク用			品番 CS501
			図番 CS501=D2
A4			ページNo. 1/1 (改)