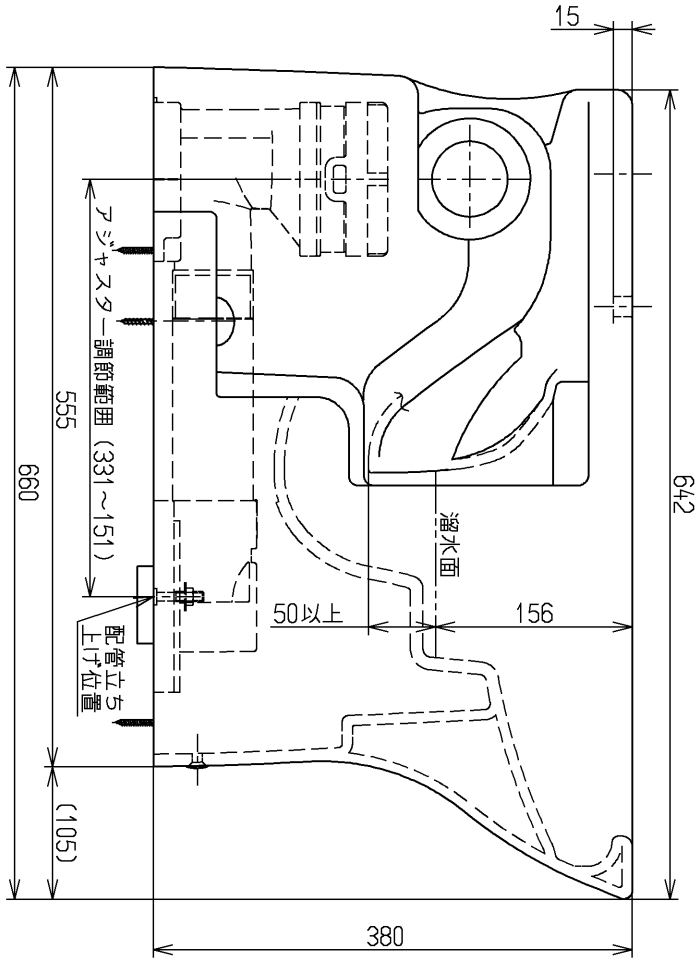

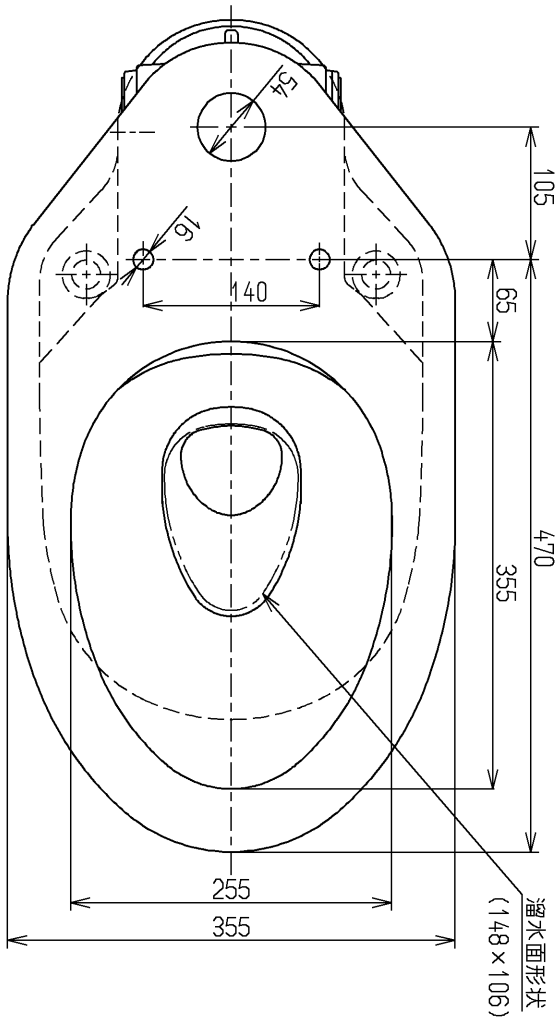

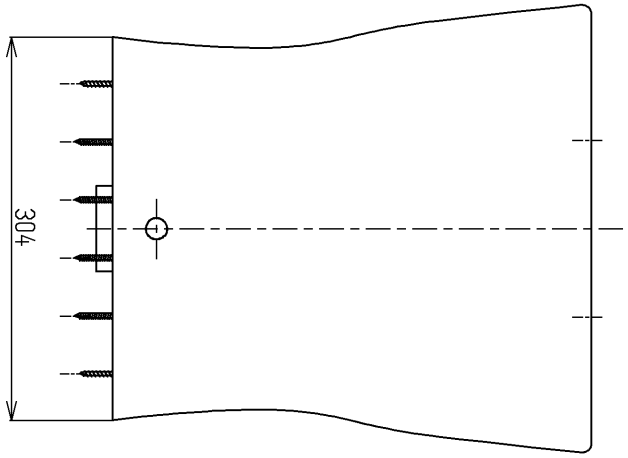

<付属品>
便器接続部ユニット　×1
Pシールユニット　×1
固定具類　×1
化粧キャップ　×1
アジャスターユニット　×1

TOTO		単位 mm	名称 床置床排水大便器
製図 植木	検図 米 新川	日付 17.06.16	尺度 1：6
備考			図番 CS494M

A4