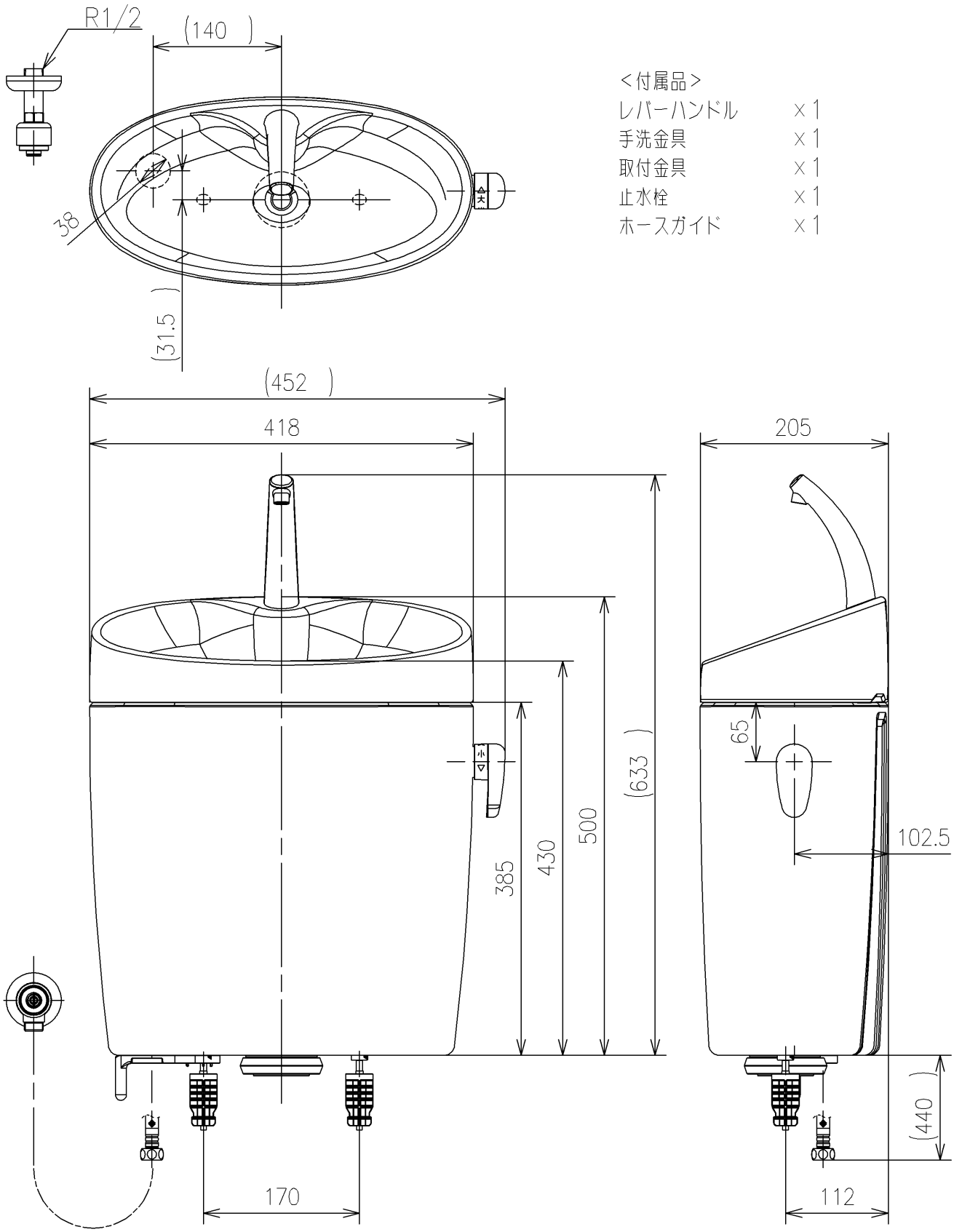

＜付属品＞

レバーハンドル	×1
手洗金具	×1
取付金具	×1
止水栓	×1
ホースガイド	×1

止水栓は床、壁共通使用可

TOTO		UNIT mm	SCALE 1:6	DATE 2019-Sep-19	DRAWN kazuya.esaki
TITLE 手洗付密結タンクピュアレストＥＸ					CHECKED makoto.bekki
CLOSE-COUPLED TANK WITH HAND BASIN (PUREREST EX)					APPROVED masaaki.inoue
REMARKS 防露式					ITEM NUMBER SH401BA

PAGE No. 1 / 1　A4