止水栓は、必ず同梱の止水栓（フィルター付）を使用してください。右注記を確認ください。

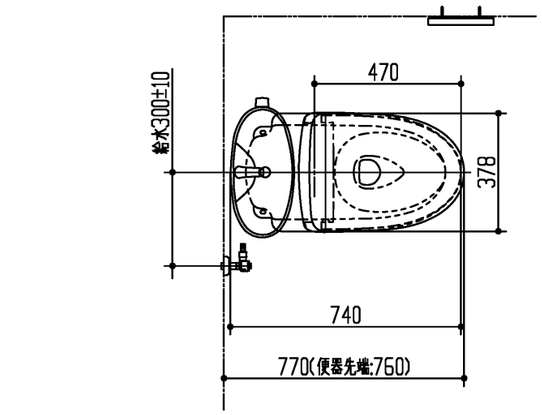

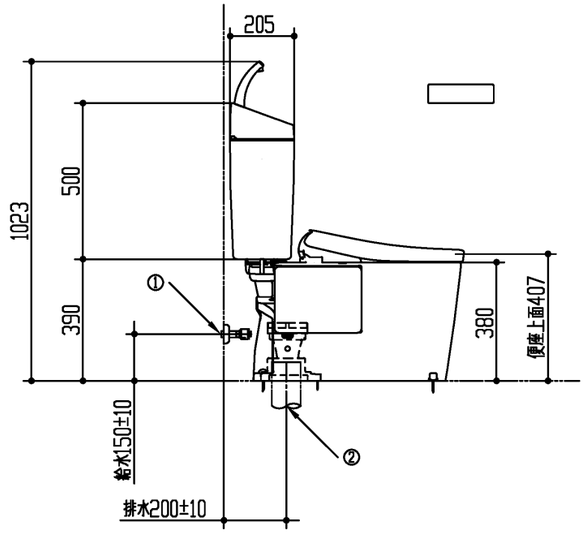

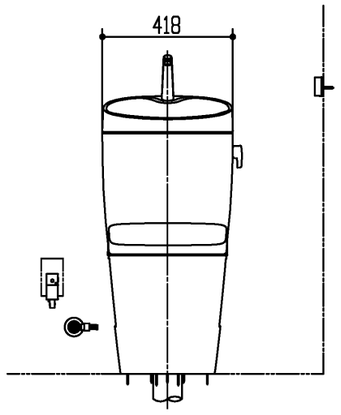

<手洗付密結タンクピュアレストEX>
：既存の止水栓が外せない場合の対応品として、フィルターユニット付タンク、およびフィルターユニットを準備しています。
：右給水の場合、フレキホース「TN98L2X20」を別途手配してください。

<ウォシュレットアプリコットF3>
：右給水の場合、給水ホース「TCA525」を別途手配し、現場にて組み替えて接続してください。

便器固定寸法

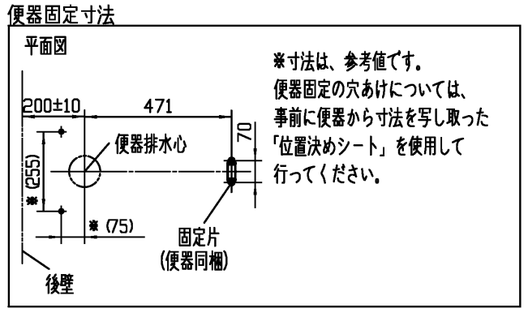

※寸法は、参考値です。
便器固定の穴あけについては、事前に便器から寸法を写し取った「位置決めシート」を使用して行ってください。

<タンク給水取出位置>

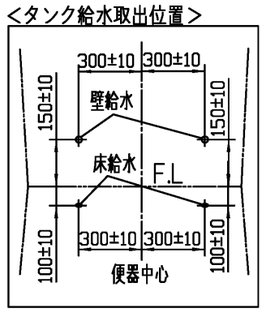

<ウォシュレットリモコン取付位置>

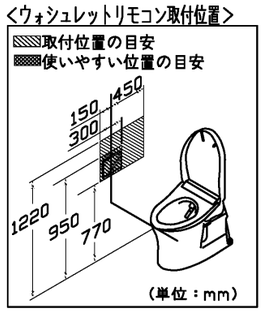

<製品側給排水および配管接続情報>

図	タイトル	給水
①	給水	R1/2

図	タイトル	排水
②	排水	VU、VP75/100塩ビ管

器具明細

	品番	品名	数
※1	CS400B	床置床排水大便器ピュアレストEX	1
	SH401BA	手洗付密結タンクピュアレストEX	1
※2	TCF4734AK	ウォシュレットアプリコットF3A	1
※1：75/100鉛管使用の場合（追加部材）			
	T90SW75	床排水ソケット（75mm鉛管用）	1
	T90SW100	床排水ソケット（100mm鉛管用）	1
※2：TCF4734AKの内訳			
	TCF4734	ウォシュレットアプリコットF3	1
	TCA527	便器洗浄ユニット	1

【製品情報】

<床置床排水大便器ピュアレストEX>
：VU、VP75/100塩ビ管共用の接続用ソケットは、便器に同梱されています。

<手洗付密結タンクピュアレストEX>

<ウォシュレットアプリコットF3>
：給水には、最低必要水圧0．05MPa（流動時）を確保してください。
（最高水圧0．75MPa 静止時）

<ウォシュレットアプリコットF3>
：電源コードの長さ1．0m
：アース線の長さ0．2m
：定格 AC100V−1278W 50/60Hz

【工事情報】

<床置床排水大便器ピュアレストEX>
：便器を防火区画貫通部より1m以内に設置される場合は、事前に所轄消防署にご確認いただき、その指示に従ってください。
：塩ビ排水管を床面より60±5mmの高さでカットしてください。

<手洗付密結タンクピュアレストEX>
：給水は、壁床兼用です。<タンク給水取出位置>をご参照ください。

<ウォシュレットアプリコットF3>
：電源コンセントは、水や小水がかからない位置に設置してください。
また、壁給水の真下部に電源コンセントを設置したり、給水用ホースと電源コンセントを接触させたりしないでください。感電・発火の原因になります。

【手配情報】

<床置床排水大便器ピュアレストEX>
：排水管が仕上げ面と同じ高さの場合は、アダプター「HH01001R」を別途手配してください。
：取付面の建築構造により、樹脂プラグ「HH04060（φ8、10個1組）」を準備していますので、必要に応じて別途手配してください。
：防火区画貫通部に対応した部材「HM220」を準備しています。

※：商品仕様・施工および建築条件などの詳細は、商品図面、施工説明書、刊行物などを確認してください。
※：商品（図面）は、諸般の事情により、予告なく改良、仕様変更などを行う場合があります。

TOTO		単位 mm	現場番号
製図	検図 関	日付 23-04-29	尺度 1:20	見積番号
備考			図番 76ST00215642100040