<付属品>
固定具類 ×1
化粧キャップユニット ×1
排水ソケット ×1
サイドカバーユニット ×1
施工説明書 ×1
位置決めシート ×1

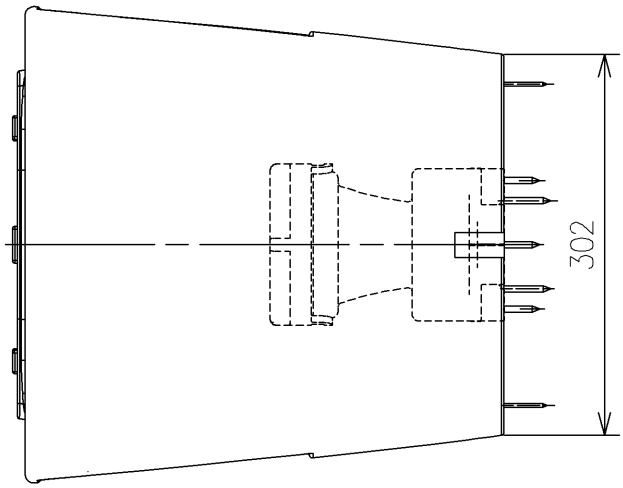

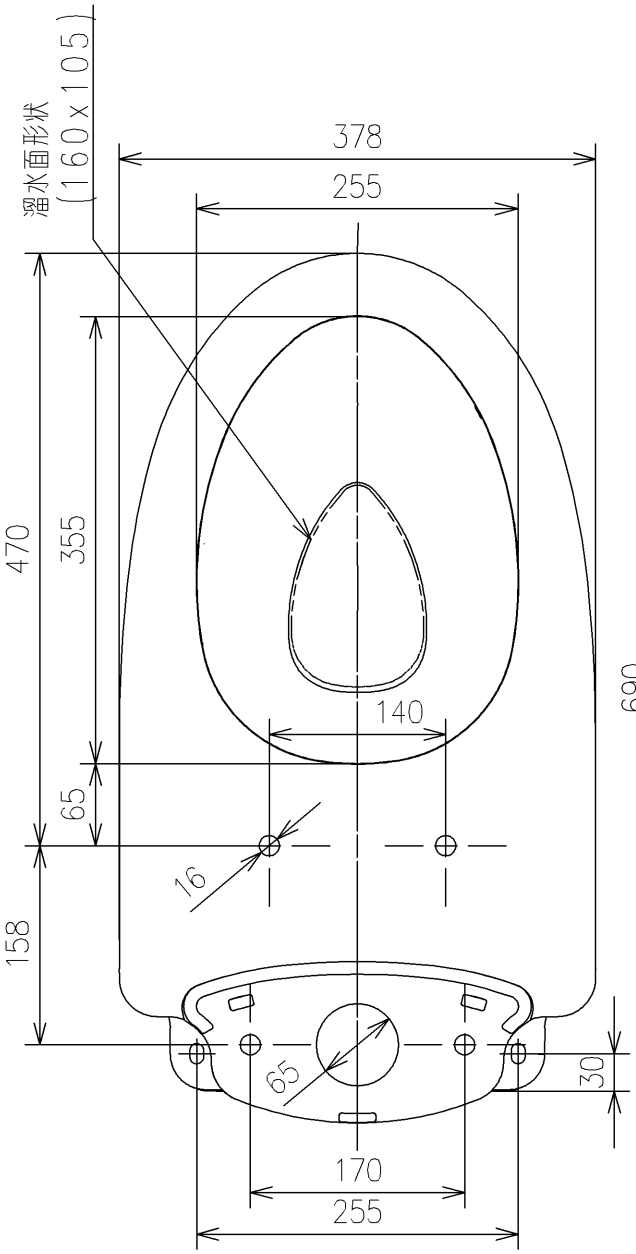

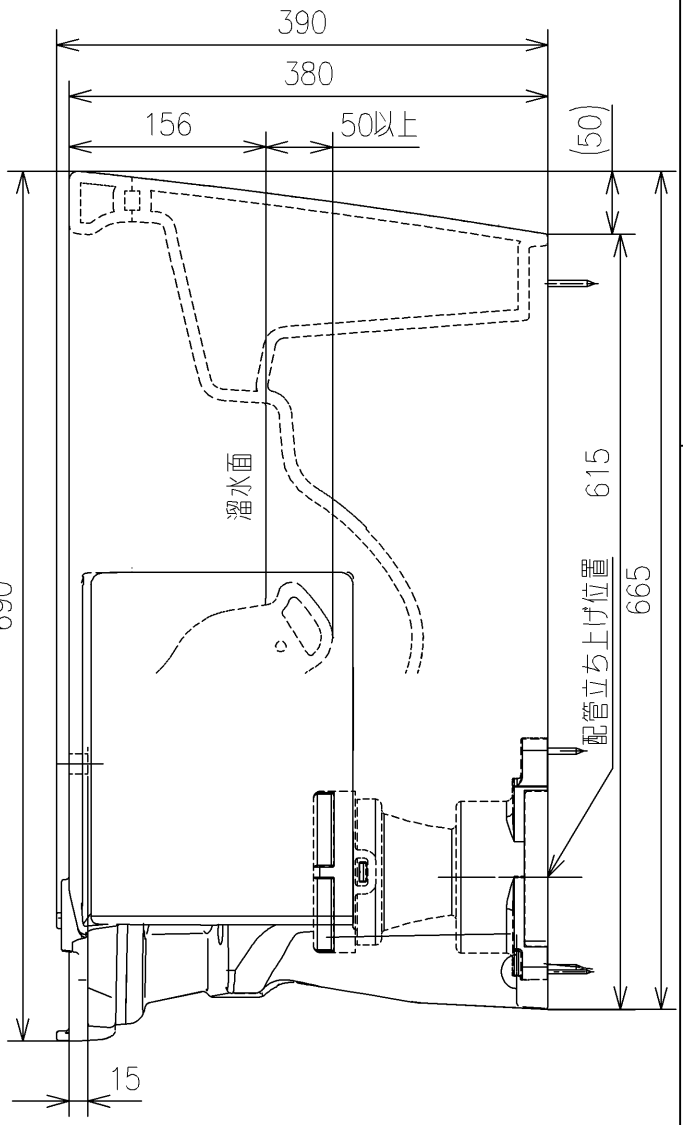

TOTO		UNIT mm	SCALE 1:6	DATE 2021-Mar-12	DRAWN ryuichi.yonemura
TITLE 床置床排水大便器ピュアレストＥＸ					CHECKED masayuki.hayashi
FLOOR-MOUNTED TOILET BOWL (PUREREST EX)					APPROVED hiroshi.ono
REMARKS 防露式、エロンゲートタイプ					ITEM NUMBER CS400B